PORTAGETTI, TESTINE E UGELLI
NOZZLE HOLDERS, CAPS AND NOZZLE TIPS
PORTABOQUILLAS, TUERCAS Y BOQUILLAS

Un'ampia possibilità di scelta e di combinazioni, per equipaggiare la barra da diserbo a seconda delle colture e dei trattamenti che su di esse si andranno di volta in volta ad effettuare. Questi componenti, soggetti in modo particolare al contatto con i prodotti chimici, sono costruiti con materiali ormai largamente sperimentati, che ne garantiscono prestazioni sempre efficienti e sicure. Vale la pena sottolineare ancora una volta che per il mantenimento di tali prestazioni, non si debbono mai tralasciare le operazioni di manutenzione e di pulizia al termine di ogni trattamento.

A wide range of choice and combinations to equip the sprayer boom based on the crop and treatments required. These parts, which come in frequent contact with the chemical products, are made from widely tested materials, guaranteeing efficient and safe performances. It is important to recall that to maintain such performance levels, always carry out maintenance and clean the parts after each treatment.

Una amplia posibilidad de elección y de combinaciones, para equipar la barra de herbicidas en función de los cultivos y de los tratamientos que se deberán efectuar con la misma. estos componentes, sujetos de modo especial al contacto con productos químicos, están realizados con materiales experimentados, que garantizan prestaciones siempre eficientes y seguras. Cabe subrayar una vez más que para preservar dichas prestaciones, no se deben olvidar las operaciones de mantenimiento y de limpieza al final de cada tratamiento.

Legenda dei simboli - Symbols - Leyenda simbolos

1.5÷7 bar
Pressione di lavoro
Working pressure
Presión de trabajo

20 bar | 290 PSI
Pressione massima di utilizzo
Maximum operating pressure
Presión máxima de trabajo

ISO colour coding
Ugelli codificati secondo norma ISO10625
Nozzles colour coded according to ISO10625
Boquillas codificadas según norma ISO10625

175 gr.
Peso del prodotto
Weight of the product
Peso del producto

O'ring
Codice O'ring da ordinare separatamente
O'ring code to be ordered separately
Codigo de O'ring da pedir por separado

Fork
Codice forchetta da ordinare separatamente
Fork code to be ordered separately
Codigo de horquilla da pedir por separado

T fork coupling
Raccordo con attacco a forchetta
Fitting with fork coupling
Racor con conexion de horquilla

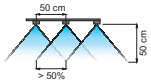

Distanza sulla barra
Boom spacing
Distancia en la barra

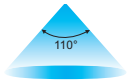

Angolo di spruzzo
Spray angle
Ángulo de pulverización

402900xx
Codice testina attacco rapido consigliato
Recommended quick fitting cap code
Código cabezal de acople rápido recomendado

Pressione di esercizio
Operating pressure
Presión de trabajo

Unità minima (o suoi multipli) ordinabile
Minimum unit for orders (or its multiples)
Unidad mínima de pedido (o sus múltiplos)

NEW
Nuovi prodotti
New items
Nuevos productos

Nuovi prodotti
New items
Nuevos productos

EASYFIT

ARAG presenta il nuovo sistema ad innesto rapido per barra in acciaio Inox **EASYFIT**. **EASYFIT** permette di assemblare una barra da diserbo senza filettature, con una rapidità e una modularità senza precedenti.

- Esclusivo sistema "AUTOLOCK" che evita l'allentamento degli innesti anche in presenza di forti vibrazioni.
- Non necessita di filetti a fine barra.
- Permette di utilizzare tubi con spessore inferiore.
- Non riduce il passaggio del tubo.
- Grazie ai terminali con attacco a forchetta è possibile collegare qualsiasi tipo di raccordo a "T" dell'ampia gamma ARAG (portagomma dritti, curvi o raccordi filettati).
- Disponibile per tubi da 1/2", 3/4" e 1".
- Corpo in POM.
- O'Ring interni in EPDM.
- O'Ring in EPDM (VITON® a richiesta) e attacchi a forchetta compresi.

ARAG presents the new quick connection system for **EASYFIT** stainless steel boom. **EASYFIT** allows you to assemble the boom without threads, offering a fast and modular solution absolutely new in the market.

- Exclusive "AUTOLOCK" system that prevents implants slackening in presence of strong vibrations.
- No need of threads at the end of the boom.
- Permits the use of pipes with small wall thicknesses.
- It does not reduce the passage inside the tube.
- Thanks to the boom-end fork coupling fittings, it is possible to connect any type of "T" connector within the wide ARAG range (hose straight, curved or nipples).
- Available for pipe sizes 1/2 ", 3/4" and 1".
- Body POM.
- Internal O'Ring in EPDM.
- O'Ring in EPDM (VITON® on request) and fork couplings included

ARAG presenta el nuevo sistema de enganche rápido para barra de acero inoxidable **EASYFIT**. **EASYFIT** permite montar una barra para pulverización sin roscarla, con una rapidez y modularidad sin precedentes.

- Sistema exclusivo "AUTOLOCK" que evita el aflojamiento de los implantes en presencia de fuertes vibraciones.
- No hay necesidad de roscas a final de barra.
- Permite utilizar tubos con espesor inferior.
- No reduce el passaje dentro del tubo.
- Gracias a los terminales con acoplamiento de horquilla, puede ser conectado a cualquier tipo de empalme a "T" de la amplia gama ARAG (mangueras rectas, curvadas o roscadas).
- Disponible para tamaños de tubo 1/2", 3/4" y 1".
- Cuerpo en POM.
- O'Ring interior en EPDM.
- O'Ring en EPDM (VITON® a peticion) y empalmes de horquilla incluidos

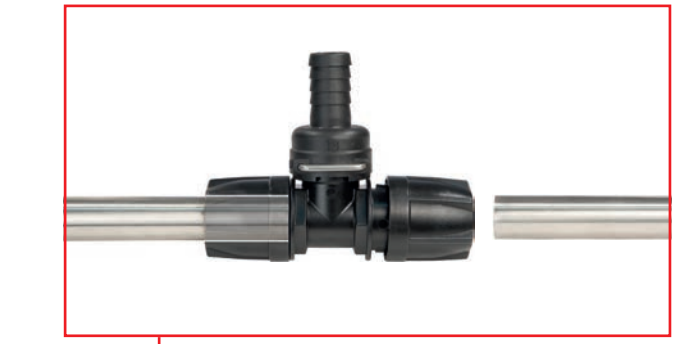

Il sistema EASYFIT non richiede attrezzi così la barra può essere installata rapidamente e con facilità.

The EASYFIT system does not require any tools, this way the boom can be installed quickly and easily.

El sistema EASYFIT no requiere de herramientas, así que la barra puede ser instalada rápidamente y con facilidad.

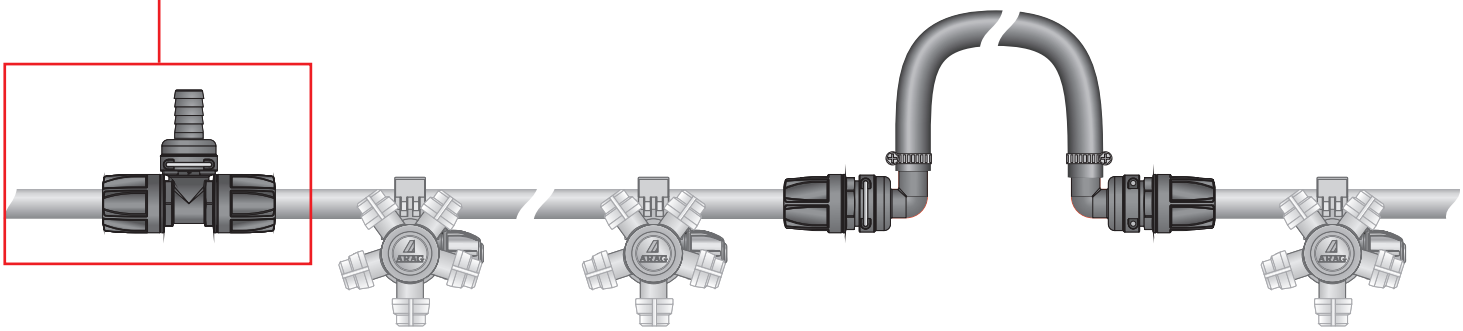

Boccola stringitubo colorata per facilitare l'identificazione del Ø
Colour-coded pipe clamp to help Ø identification
Casquillo prensa-tubo de color para facilitar la identificación del Ø

Ø Tubo Pipe Ø Ø Tubo	Tolleranza Tolerance Tolerancia *mm*	MAX *bar*	 *PSI*
20 mm	ø20mm ± 0.15	**20**	**290**
1/2"	ø21.3mm ±0.15	**20**	**290**
22 mm	ø22mm ±0.15	**20**	**290**
25 mm	ø25mm ±0.18	**15**	**220**
3/4"	ø26.9mm ±0.18	**15**	**220**
1"	ø33.7mm ±0.25	**10**	**145**

Raccordo a “T” ad innesto rapido con attacco a forchetta femmina

“T” fitting for quick connection with fork coupling female

Racor a “T” con acoplamiento rápido de horquilla hembra

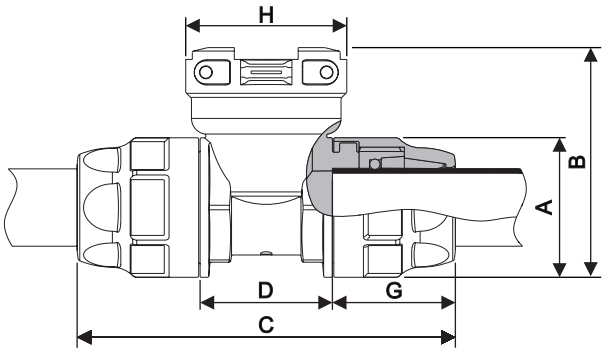

Raccordi di completamento con attacco a forchetta da ordinare separatamente nel capitolo:
End fittings with fork coupling, to be ordered separately in chapter:
Empalmes para completar con toma de horquilla que deben pedirse por separado en el cap.:

FITTINGS

COD. CODE CÓD.	Ø Tubo Pipe Ø Ø Tubo	Tolleranza Tolerance Tolerancia mm	A mm	B mm	C mm	D mm	G mm	H	MAX bar	MAX PSI
193 325	3/4”	ø26.9mm ±0.18	Ø 49	80	140	46	47±1	T5F	15	220

Raccordo a “T” ad innesto rapido con attacco a forchetta maschio

“T” fitting for quick connection with fork coupling male

Racor a “T” con acoplamiento rápido de horquilla macho

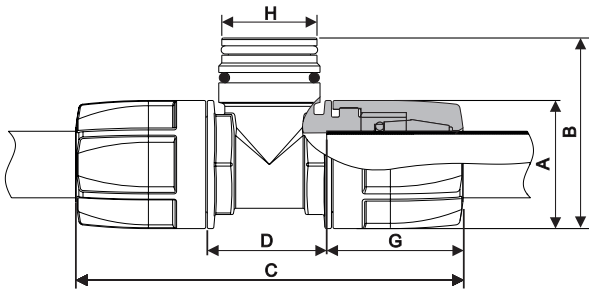

Raccordi di completamento con attacco a forchetta da ordinare separatamente nel capitolo:
End fittings with fork coupling, to be ordered separately in chapter:
Empalmes para completar con toma de horquilla que deben pedirse por separado en el cap.:

FITTINGS

COD. CODE CÓD.	Ø Tubo Pipe Ø Ø Tubo	Tolleranza Tolerance Tolerancia mm	A mm	B mm	C mm	D mm	G mm	H	MAX bar	MAX PSI
193 B13	20 mm	ø20mm ± 0.15	Ø 41	61	129	36	45±1	T3M	20	290
193 213	1/2”	ø21.3mm ±0.15	Ø 41	61	129	36	45±1	T3M	20	290
193 C13	22 mm	ø22mm ±0.15	Ø 41	61	129	36	45±1	T3M	20	290
193 D14	25 mm	ø25mm ±0.18	Ø 49	69	140	46	47±1	T4M	15	220
193 314	3/4”	ø26.9mm ±0.18	Ø 49	69	140	46	47±1	T4M	15	220
193 415	1”	ø33.7mm ±0.25	Ø 58	78	152	56	48±1	T5M	10	145

EASYFIT

Raccordo terminale ad innesto rapido con attacco a forchetta maschio

Boom-end fitting for quick connection with fork coupling male

Racor terminal con acoplamiento rápido de horquilla macho

T3 fork coupling T4 fork coupling T5 fork coupling

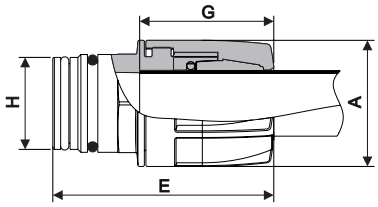

COD. CODE CÓD.	Ø Tubo Pipe Ø Ø Tubo	Tolleranza Tolerance Tolerancia mm	A mm	E mm	G mm	H	bar	PSI
190 B13	20 mm	ø20mm ± 0.15	Ø 41	73	45±1	T3M	20	290
190 213	1/2"	ø21.3mm ±0.15	Ø 41	73	45±1	T3M	20	290
190 C13	22 mm	ø22mm ±0.15	Ø 41	73	45±1	T3M	20	290
190 D14	25 mm	ø25mm ±0.18	Ø 49	80	47±1	T4M	15	220
190 314	3/4"	ø26.9mm ±0.18	Ø 49	80	47±1	T4M	15	220
190 415	1"	ø33.7mm ±0.25	Ø 58	82	48±1	T5M	10	145

Raccordi di completamento con attacco a forchetta da ordinare separatamente nel capitolo:
End fittings with fork coupling, to be ordered separately in chapter:
Empalmes para completar con toma de horquilla que deben pedirse por separado en el cap.:

FITTINGS

Raccordo terminale chiuso ad innesto rapido

Closed boom-end fitting with quick coupling

Racor terminal cerrado con acoplamiento rápido

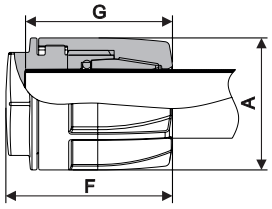

COD. CODE CÓD.	Ø Tubo Pipe Ø Ø Tubo	Tolleranza Tolerance Tolerancia mm	A mm	F mm	G mm	bar	PSI
190 B50	20 mm	ø20mm ± 0.15	Ø 41	53	45±1	20	290
190 250	1/2"	ø21.3mm ±0.15	Ø 41	53	45±1	20	290
190 C50	22 mm	ø22mm ±0.15	Ø 41	53	45±1	20	290
190 D50	25 mm	ø25mm ±0.18	Ø 49	56	47±1	15	220
190 350	3/4"	ø26.9mm ±0.18	Ø 49	56	47±1	15	220
190 450	1"	ø33.7mm ±0.25	Ø 58	58	48±1	10	145

Valvola di scarico per il montaggio a fine barra
- Attacco portagomma Ø 25 mm

Boom end flush valve
- Ø25 mm hosetail

Válvula de descarga para el montaje de fin de barra
- Acople portamanguera Ø 25 mm

NEW

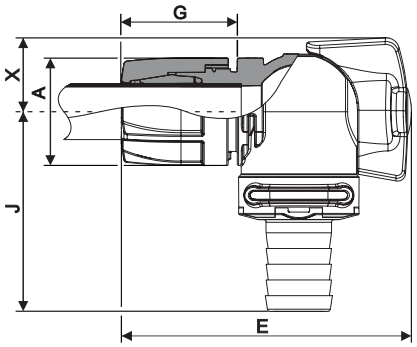

COD. CODE CÓD.	Ø Tubo Pipe Ø Ø Tubo	Tolleranza Tolerance Tolerancia mm	A mm	E mm	G mm	J mm	X mm	bar	PSI
454 622V	1/2"	ø21.3mm ±0.15	Ø 41	111	45±1	76	28	20	290
454 632V	3/4"	ø26.9mm ±0.18	Ø 49	113	47±1	78	26	15	220
454 642V	1"	ø33.7mm ±0.25	Ø 58	114	48±1	81	28	10	145

Aste inox AISI 304 - Ø 1/2"

AISI 304 stainless steel rods - Ø 1/2"

Barras de inox AISI 304 - Ø 1/2"

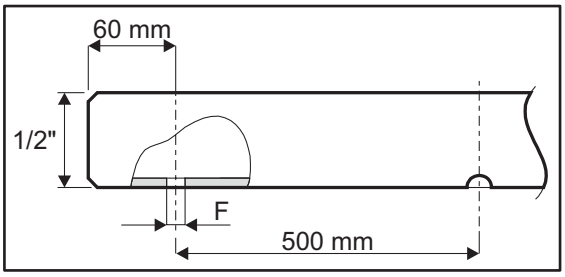

COD. CODE CÓD. F Ø 10 (mm)	n° fori no. of hoses n° agujeros	Lungh. length Long. (cm)
004 2042	2	62
004 2052	3	112
004 2062	4	162
004 2072	5	212
004 2122	6	263
004 2142	7	312

PORTAGETTI
NOZZLE HOLDERS
PORTABOQUILLAS

Portaugelli per diserbo TRI-JET a 3 vie con cavallotto snodato, completo di valvola SELETRON
Tri-jet con attacco rapido standard americano (senza testina).

Hinged clamp-type crop spraying nozzle holders TRI-JET, equipped with SELETRON valve
Tri-jet with quick coupling american standard (cap not included).

Portaboquillas para pulverización TRI-JET de 3 vías con abrazadera articulada, con válvula SELETRON
Tri-jet con acoplamiento rápido estándar americano (sin cabezal).

175 gr.

COD. / CODE / CÓD.		D	F (mm)	A (mm)	B (mm)		
Desmopan®	Viton®	Teflon®					
4012 T74A1	4012 T74A0	4012 T74A2	22 mm	10	93	111	8 bar 115 PSI / 12 Vdc 0,32 A
4012 T741	4012 T740	4012 T742	1/2"	10	93	111	
4012 T75A1	4012 T75A0	4012 T75A2	25 mm	10	96	118	
4012 T751	4012 T750	4012 T752	3/4"	10	95	117	
4012 T761	4012 T760	4012 T762	1"	10	100	126	

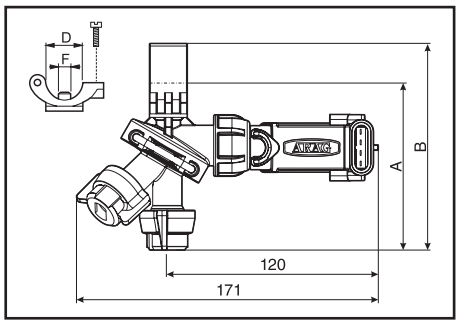

	COD. / CODE / CÓD.	
Membrana di ricambio *Spare diaphragm* *Membrana de repuesto*	Desmopan®	424 6000.220PU
	Viton®	424 6000.220V
	Teflon®	424 6000.220TF

Cavi di collegamento SELETRON nel capitolo:
SELETRON connection cables are in chapter:
Cables de conexión de SELETRON en el capítulo:

PRECISION FARMING

Portaugelli per diserbo Compact Jet a 5 vie con cavallotto snodato, completo di valvola SELETRON
Compact Jet con attacco rapido standard americano (senza testina).

Fivefold hinged clamp-type crop spraying nozzle holders Compact Jet, equipped with SELETRON valve
Compact Jet with quick coupling american standard (cap not included).

Portaboquillas para pulverización Compact Jet de 5 vías con abrazadera articulada, con válvula SELETRON
Compact Jet con acoplamiento rápido estándar americano (sin cabezal).

210 gr.

COD. / CODE / CÓD.		D	F (mm)	A (mm)	B (mm)	C (mm)		
Desmopan®	Viton®	Teflon®						
4064 T94A1	4064 T94A0	4064 T94A2	22 mm	10	35	89	54	8 bar 115 PSI / 12 Vdc 0,32 A
4064 T941	4064 T940	4064 T942	1/2"	10	35	89	54	
4064 T95A1	4064 T95A0	4064 T95A2	25 mm	10	40	92	62	
4064 T951	4064 T950	4064 T952	3/4"	10	40	92	62	
4064 T961	4064 T960	4064 T962	1"	10	45	96	71	

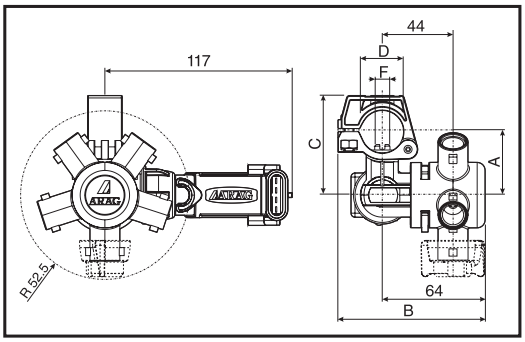

	COD. / CODE / CÓD.	
Membrana di ricambio *Spare diaphragm* *Membrana de repuesto*	Desmopan®	424 6000.220PU
	Viton®	424 6000.220V
	Teflon®	424 6000.220TF

Cavi di collegamento SELETRON nel capitolo:
SELETRON connection cables are in chapter:
Cables de conexión de SELETRON en el capítulo:

PRECISION FARMING

Portaugelli doppi per diserbo con cavallotto snodato, completi di valvola SELETRON

Twin hinged clamp-type crop spraying nozzle holders, equipped with SELETRON valve

Portaboquillas dobles para pulverización con abrazadera articulada, con válvula SELETRON

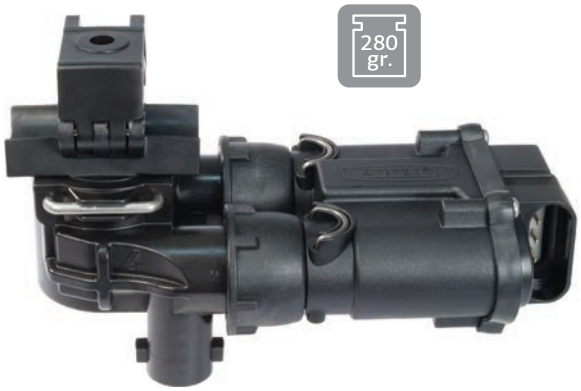

COD. CODE CÓD.			D	F (mm)	A (mm)	C (mm)	E (mm)		
Desmopan®	Viton®	Teflon®							
4063 T44A1	4063 T44A0	4063 T44A2	22 mm	10	39	80	98	8 bar 115 PSI	12 Vdc 0,32 A*
4063 T441	4063 T440	4063 T442	1/2"	10	39	80	98		
4063 T45A1	4063 T45A0	4063 T45A2	25 mm	10	42	83	105		
4063 T451	4063 T450	4063 T452	3/4"	10	42	83	105		
4063 T461	4063 T460	4063 T462	1"	10	46	87	113		

*: il consumo di corrente si riferisce all'azionamento di 1 singolo motore
*: current input refers to a condition where 1 actuator only is activated
*: el consumo de corriente se refiere al accionamiento de 1 solo motor

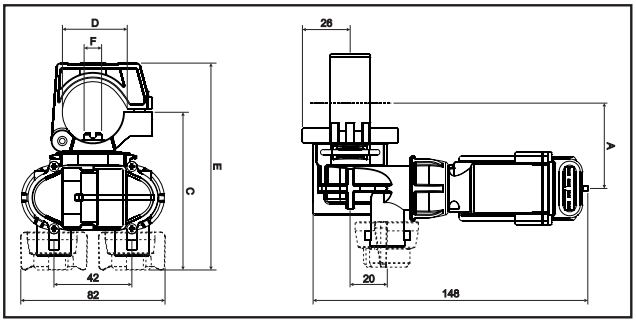

	COD. / CODE / CÓD.	
Membrana di ricambio *Spare diaphragm* *Membrana de repuesto*	Desmopan®	424 6000.220PU
	Viton®	424 6000.220V
	Teflon®	424 6000.220TF

Cavi di collegamento SELETRON nel capitolo:
SELETRON connection cables are in chapter:
Cables de conexión de SELETRON en el capítulo:

PRECISION FARMING

Portaugelli quadrupli per diserbo con cavallotto snodato, completi di valvola SELETRON

Fourfold hinged clamp-type crop spraying nozzle holders, equipped with SELETRON valve

Portaboquillas cuádruples para pulverización con abrazadera articulada, con válvula SELETRON

COD. CODE CÓD.			D	F (mm)	A (mm)	C (mm)	E (mm)
Desmopan®	Viton®	Teflon®					
4063 T94A1	4063 T94A0	4063 T94A2	22 mm	10	39	80	98
4063 T941	4063 T940	4063 T942	1/2"	10	39	80	98
4063 T95A1	4063 T95A0	4063 T95A2	25 mm	10	42	83	105
4063 T951	4063 T950	4063 T952	3/4"	10	42	83	105
4063 T961	4063 T960	4063 T962	1"	10	46	87	113

8 bar 115 PSI	12 Vdc 0,32 A*

*: il consumo di corrente si riferisce all'azionamento di 1 singolo motore
*: current input refers to a condition where 1 actuator only is activated
*: el consumo de corriente se refiere al accionamiento de 1 solo motor

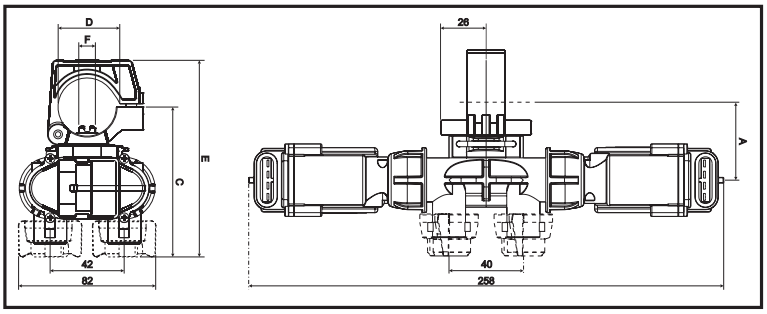

	COD. / CODE / CÓD.	
Membrana di ricambio *Spare diaphragm* *Membrana de repuesto*	Desmopan®	424 6000.220PU
	Viton®	424 6000.220V
	Teflon®	424 6000.220TF

Cavi di collegamento SELETRON nel capitolo:
SELETRON connection cables are in chapter:
Cables de conexión de SELETRON en el capítulo:

PRECISION FARMING

PORTAGETTI
NOZZLE HOLDERS
PORTABOQUILLAS

Portagetto ruotabile 2+2 ugelli ad attacco rapido completo di valvola SELETRON
- Il portaugelli può essere ruotato manualmente per selezionare la coppia di ugelli idonea al trattamento

2+2 nozzle rotatable quick fitting nozzle holder equipped with SELETRON valve
- The nozzle holder can be rotated manually to select the pair of nozzles suitable for the treatment

Portaboqulla giratorio 2+2 boquillas de acople rápido con válvula SELETRON
- El portaboquilla se puede girar manualmente para seleccionar el par de boquillas adecuadas para el tratamiento

seleTRON QUAD

PATENTED

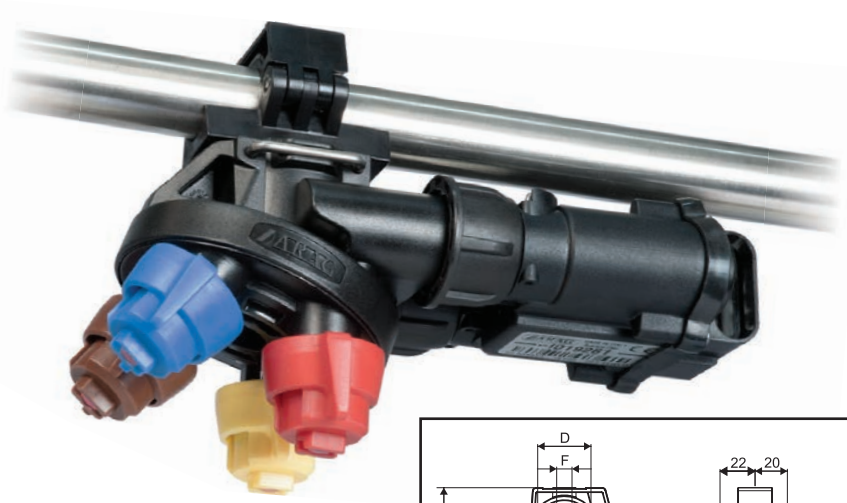

350 gr.

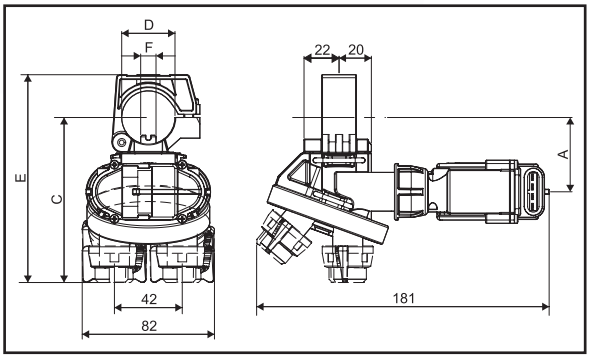

COD. / CODE / CÓD.			D	F (mm)	A (mm)	C (mm)	E (mm)		
Desmopan®	Viton®	Teflon®							
4015 T74A1	4015 T74A0	4015 T74A2	22 mm	10	39	95	114	8 bar 115 PSI	12 Vdc 0,32 A*
4015 T741	4015 T740	4015 T742	1/2"	10	39	95	114		
4015 T75A1	4015 T75A0	4015 T75A2	25 mm	10	42	98	121		
4015 T751	4015 T750	4015 T752	3/4"	10	42	98	121		
4015 T761	4015 T760	4015 T762	1"	10	46	102	129		

*: il consumo di corrente si riferisce all'azionamento di 1 singolo motore
*: current input refers to a condition where 1 actuator only is activated
*: el consumo de corriente se refiere al accionamiento de 1 solo motor

	COD. / CODE / CÓD.	
Membrana di ricambio *Spare diaphragm* *Membrana de repuesto*	Desmopan®	424 6000.220PU
	Viton®	424 6000.220V
	Teflon®	424 6000.220TF

SELETRON QUAD può essere ruotato manualmente per selezionare la coppia di ugelli idonea al trattamento.

SELETRON QUAD can be manually rotated to select the pair of nozzles suitable for the treatment.

SELETRON QUAD se puede girar manualmente para seleccionar el par de boquillas adecuadas para el tratamiento.

Cavi di collegamento SELETRON nel capitolo:
SELETRON connection cables are in chapter:
Cables de conexión de SELETRON en el capítulo:
PRECISION FARMING

Adattatore per chiave dinamometrica di serraggio per SELETRON
- L'adattarore collegato ad una chiave dinamometrica consente il corretto serraggio dei girelli SELETRON alla coppia di 4 Nm.

NEW

Adapter for tightening torque wrench for SELETRON
- The adapter connected to a torque wrench allows the correct tightening of SELETRON fly nuts to a torque of 4 Nm.

Adaptador para llave dinamométrica de ajuste para SELETRON
- El adaptador conectado a una llave dinamométrica permite el ajuste correcto de las tuercas SELETRON al par de apriete de 4 Nm.

COD. CODE CÓD.
TRZ 0010

Portagetto orientabile completo di valvola Seletron

- Ridotto assorbimento di corrente (0.32 A) limitato al tempo di azionamento dell'elettrovalvola.
- Comando a 3 fili (Vedi riquadro schema di collegamento)
- Angolazione regolabile (passi di 22,5°)
- Tempo di apertura / chiusura 0.4 sec.
- Guarnizioni in Viton®
- Testine da ordinare separatamente
- Collegamento a tubo da 1/2" con attacco rapido EASYFIT o filettato

Applicazioni

- **Getto fine barra**
- **Trattamenti in serra**
- **Impianti di lavaggio auto**
- **Allevamenti avicoli**

Adjustable nozzle holder with Seletron valve

- Reduced current absorption (0.32 A) limited to the time the electric valve is activated.
- 3-wire control (See connection diagram box)
- Adjustable angle (22.5° steps)
- Opening / closing time 0.4 sec.
- Viton® seals
- Nozzle caps to be ordered separately
- Connection to 1/2" pipe with EASYFIT quick fitting or threaded coupling

Applications

- **Boom extension nozzle body**
- **Greenhouse spraying**
- **Car washes**
- **Poultry farms**

Porta-boquilla orientable con válvula Seletron

- Reducida absorción de corriente (0.32 A) limitada al tiempo de accionamiento de la válvula electrónica.
- Mando de 3 cables (Ver recuadro esquema de conexión)
- Ángulo regulable (pasos de 22,5°)
- Tiempo de apertura / cierre 0.4 seg.
- Juntas de Viton®
- Cabezales para pedir por separado
- Conexión a tubo de 1/2" con acople rápido EASYFIT o roscado

Aplicaciones

- **Chorro fondo barra**
- **Tratamientos en invernaderos**
- **Sistemas de lavado auto**
- **Explotaciones avícolas**

Scatola di comando serie 4668 per SELETRON nel capitolo:
Seletron control box series 4668 in chapter:
Caja de mando serie 4668 para Seletron en el capítulo:

CONTROL UNITS

Cavi di collegamento SELETRON nel capitolo:
SELETRON connection cables are in chapter:
Cables de conexión de SELETRON en el capítulo:

PRECISION FARMING

COD / CODE / CÓD.			Tipo Type Tipo	Ø				@ 0.5 bar @ 7 PSI	
Desmopan®	Viton®	Teflon®						lt/1'	US GPM
4065 T841	4065 T840	4065 T842	EASYFIT	1/2"	8 bar 115 PSI	0.4 s	12 Vdc 0,32 A	4	1
4065 T851	4065 T850	4065 T852		3/4"					
4065 T861	4065 T860	4065 T862		1"					
4065 T441	4065 T440	4065 T442	Filetto femmina Female Thread Rosca hembra	G1/2"					

Membrana di ricambio
Spare diaphragm
Membrana de repuesto

COD. / CODE / CÓD.	
Desmopan®	424 6000.220PU
Viton®	424 6000.220V
Teflon®	424 6000.220TF

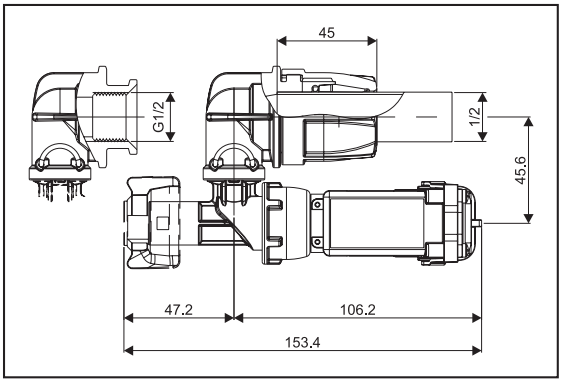

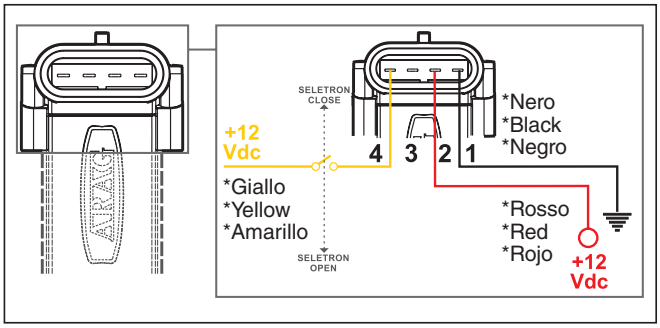

Collegamenti elettrici del portagetto con Seletron
Seletron nozzle holder electrical connections
Conexiones electricas de la portaboquilla con Seletron

Comando a 3 fili
3-wire control
Mando de 3 cables

PORTAGETTI
NOZZLE HOLDERS
PORTABOQUILLAS

Portagetti SELEJET ad attacco rapido con "Flow-Stop"

Portagetti con attacco rapido e valvola di chiusura aria **Flow-Stop**
- Pressione massima di utilizzo 8 bar
- Consumo aria 0,0069 l/ciclo (0.0146 CFM)
- Guarnizioni in Viton®
- Testine da ordinare separatamente
- Ideale per la costruzione di barre con selezione automatica dell'ugello, gestite dal computer BRAVO 300S

Quick fitting nozzle holders SELEJET with "Flow-Stop"

Quick fitting nozzle holders with **Flow-stop** valve
- Maximum operating pressure 8 bar (115 PSI)
- Air consumption 0,0069 lt/cycle (0,0146 CFM)
- Viton® gaskets
- Caps to order separately
- Suitable for booms with automatic selection of nozzle, operated by Computer Bravo 300S

Portaboquilla SELEJET de acople rápido con "Flow-Stop"

Portaboquilla acople rápido con válvula **Flow-stop**
- Max presión de funcionamiento 8 bar
- Consumo de aire 0,0069 lt/ciclo (0,0146 CFM)
- Juntas de Viton®
- Portaboquillas a pedir por separado
- Idóneo para barras con selección automática de la boquilla operada por la Computadora Bravo 300S

Valvola di chiusura ad aria "Flow-Stop"
- Valvola ad azionamento pneumatico normalmente chiusa
- Applicabile a tutti i portagetti con antigoccia
- Realizzato in Polipropilene rinforzato con fibra di vetro
- Guarnizioni in EPDM o Viton®, molla in acciaio Inox
- Consumo aria 0,0069 l/ciclo (0.0146 CFM)

"Flow Stop" Air closure valve
- Pneumatic valve (normally closed)
- Suitable for all nozzle holders c/w diaphragm check valve
- Made in Polypropylene reinforced Fyber Glass
- EPDM or Viton® gaskets; Stainless steel spring
- Air consumption 0,0069 lt/cycle (0,0146 CFM)

Válvula de cierre de aire "Flow Stop"
- Válvula de accionamiento neumatico normalmente cerrada
- Utilizable con todos los porta boquillas que tienen anti-goteo
- Realizado en Polypropyleno reforzado fibra de vidrio
- Juntas de EPDM o de Viton® y resorte en acero Inox
- Consumo de aire 0,0069 lt/ciclo (0,0146 CFM)

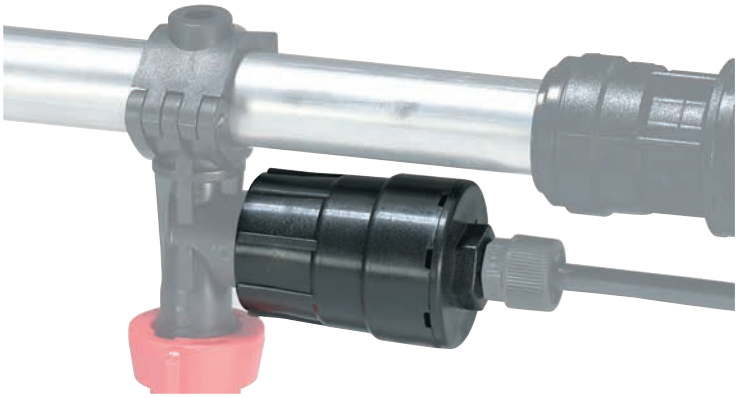

COD. CODE CÓD.	tipo type tipo	liquid (MAX) bar	liquid (MAX) PSI	air (min) bar	air (min) PSI
424 510	Viton®	8	115	3.8	55
424 511	Desmopan® 487	8	115	3.8	55

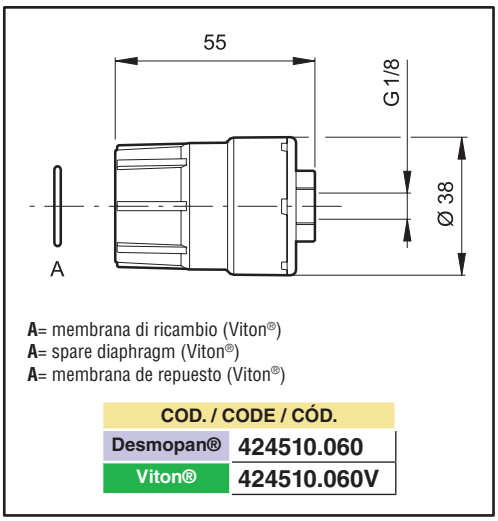

A= membrana di ricambio (Viton®)
A= spare diaphragm (Viton®)
A= membrana de repuesto (Viton®)

COD. / CODE / CÓD.	
Desmopan®	424510.060
Viton®	424510.060V

Raccordi per tubo RILSAN Ø6 mm a pag. H-33
Fittings for Ø6 mm RILSAN hose, page H-33
Empalmes para tubo RILSAN Ø6 mm pág. H-33

Portagetto singolo ad attacco rapido per montaggio laterale con "Flow-Stop"

Single quick fitting nozzle holder side connection with "Flow-Stop"

Portaboquilla acople rápido montaje lateral con "Flow-Stop"

COD. CODE CÓD. Desmopan®	COD. CODE CÓD. Viton®	D	F (mm)	A (mm)	B (mm)	liquid (MAX) bar	liquid (MAX) PSI	air (min) bar	air (min) PSI	
4063F 746	4063F 745	1/2"	10	38.0	56.3	8	115	3.8	55	10
4063F 756	4063F 755	3/4"	10	43.5	66.5	8	115	3.8	55	10
4063F 766	4063F 765	1"	10	43.5	69.0	8	115	3.8	55	10

8 bar
115 PSI

Raccordi per tubo RILSAN Ø6 mm a pag. H-33
Fittings for Ø6 mm RILSAN hose, page H-33
Empalmes para tubo RILSAN Ø6 mm pág. H-33

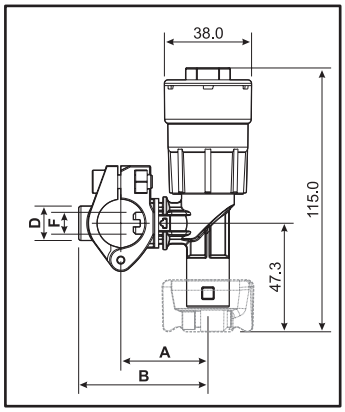

Portagetto doppio ad attacco rapido con "Flow-Stop"

Twin quick fitting nozzle holder with "Flow-Stop"

Portaboqulla doble de acople rápido con "Flow-Stop"

8 bar | 115 PSI

COD. CODE CÓD. Desmopan®	COD. CODE CÓD. Viton®	D	F (mm)	A (mm)	B (mm)	C (mm)	E (mm)	liquid (MAX) bar	liquid (MAX) PSI	air (min) bar	air (min) PSI
4063F 441	4063F 440	1/2"	10	35.5	105	76.5	95	8	115	3.8	55
4063F 44A1	4063F 44A0	22 mm	10	35.5	105	76.5	95	8	115	3.8	55
4063F 451	4063F 450	3/4"	10	38	105	79	101	8	115	3.8	55
4063F 45A1	4063F 45A0	25 mm	10	38	105	79	101	8	115	3.8	55
4063F 461	4063F 460	1"	10	42.5	105	83.5	110	8	115	3.8	55

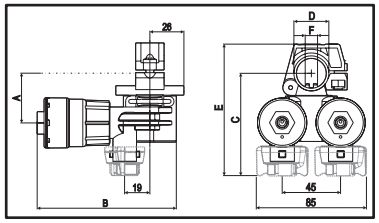

Raccordi per tubo RILSAN Ø6 mm a pag. H-33
Fittings for Ø6 mm RILSAN hose, page H-33
Empalmes para tubo RILSAN Ø6 mm pág. H-33

Portagetto ruotabile 2+2 ugelli ad attacco rapido con "Flow-Stop"

- Il portaugelli può essere ruotato manualmente per selezionare la coppia di ugelli idonea al trattamento

2+2 nozzle rotatable quick fitting nozzle holder equipped with "Flow-Stop"

- The nozzle holder can be rotated manually to select the pair of nozzles suitable for the treatment

Portaboqulla giratorio 2+2 boquillas de acople rápido con "Flow-Stop"

- El portaboquilla se puede girar manualmente para seleccionar el par de boquillas adecuadas para el tratamiento

8 bar | 115 PSI

COD. CODE CÓD. Desmopan®	COD. CODE CÓD. Viton®	D	F (mm)	A (mm)	B (mm)	C (mm)	E (mm)	liquid (MAX) bar	liquid (MAX) PSI	air (min) bar	air (min) PSI
4015F 741	4015F 740	1/2"	10	35.5	171	95	114	8	115	3.8	55
4015F 74A1	4015F 74A0	22 mm	10	35.5	171	95	114	8	115	3.8	55
4015F 751	4015F 750	3/4"	10	38	171	98	121	8	115	3.8	55
4015F 75A1	4015F 75A0	25 mm	10	38	171	98	121	8	115	3.8	55
4015F 761	4015F 760	1"	10	42.5	171	102	129	8	115	3.8	55

Raccordi per tubo RILSAN Ø6 mm a pag. H-33
Fittings for Ø6 mm RILSAN hose, page H-33
Empalmes para tubo RILSAN Ø6 mm pág. H-33

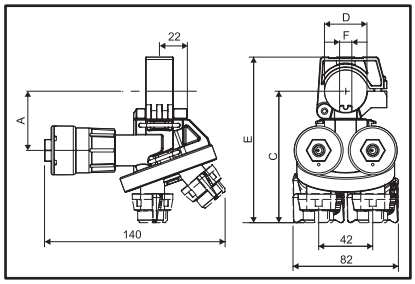

Portagetto quadruplo ad attacco rapido con "Flow-Stop"

Fourfold quick fitting nozzle holder with "Flow-Stop"

Portaboqulla cuádruple de acople rápido con "Flow-Stop"

8 bar | 115 PSI

COD. CODE CÓD. Desmopan®	COD. CODE CÓD. Viton®	D	F (mm)	A (mm)	B (mm)	C (mm)	E (mm)	liquid (MAX) bar	liquid (MAX) PSI	air (min) bar	air (min) PSI
4063F 941	4063F 940	1/2"	10	35.5	171	76.5	95	8	115	3.8	55
4063F 94A1	4063F 94A0	22 mm	10	35.5	171	76.5	95	8	115	3.8	55
4063F 951	4063F 950	3/4"	10	38	171	79	101	8	115	3.8	55
4063F 95A1	4063F 95A0	25 mm	10	38	171	79	101	8	115	3.8	55
4063F 961	4063F 960	1"	10	42.5	171	83.5	110	8	115	3.8	55

Raccordi per tubo RILSAN Ø6 mm a pag. H-33
Fittings for Ø6 mm RILSAN hose, page H-33
Empalmes para tubo RILSAN Ø6 mm pág. H-33

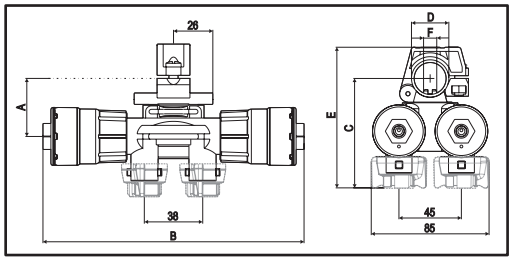

PORTAGETTI
NOZZLE HOLDERS
PORTABOQUILLAS

JUMBO

Portagetto da 1” alta portata 5 vie versione Wet e Dry Booms

- Ideale per trattamenti ad alta velocità, applicazioni ad elevato volume e fertilizzanti liquidi.
- Blocco dell’irrorazione fra le posizioni di spruzzo (ugelli).
- disponibile nelle versioni:
  - Attacco per tubo 1” foro D=17 mm con cavallotto snodato,
  - Attacco Easyfit per tubo 1”,
  - Attacco a forchetta T5,
  - Easyfit per tubo 1” + attacco a forchetta T5.
- Pressione massima di esercizio 10 bar
- Portata 23 l/min a 0,35 bar
- Pressione di chiusura antigoccia 0,9 bar
- Versione 5 vie per testine attacco rapido
- Guarnizioni e O-ring in VITON®

5-way nozzle holder 1” for high flow rate, Wet and Dry Booms version

- Ideal for high speed treatments, high volume applications and liquid fertilizers.
- Positive shut-off within each spray position.
- versions available:
  - Connection for 1” pipe hole D = 17 mm with swivel clamp,
  - Easyfit Connection for 1” pipe,
  - T5 fork coupling,
  - Easyfit connection for 1” pipes + T5 fork coupling.
- Maximum working pressure 10 bar (145 PSI)
- Flow rate 23 l/min at 0.35 Bar (6 GPM at 5 PSI)
- Check valve closing pressure 0.9 bar (12 PSI)
- 5-ways version for quick fitting caps.
- VITON® gaskets and O-rings.

Portaboquilla 5 vias 1” alto caudal versiónes Wet y Dry Booms

- Ideal para tratamientos con alta velocidad, en aplicaciones con alto caudal y con abono líquido.
- Bloque de pulverización entre las posiciones de salida (boquillas).
- disponible en las siguientes versiones:
  - para manguera de 1” agujero D = 17 mm con abrazadera articulada,
  - Conexión Easyfit para tubo de 1”,
  - acoplamiento rápido de horquilla T5,
  - Conexión Easyfit para tubo de 1 “ + acoplamiento rápido de horquilla T5
- Presión máxima de trabajo 10 bar
- Caudal 23 l / min a 0,35 bar
- Presión de cierre del antigota 0,9 bar
- Versión de 5 vías para cabezales de acoplamiento rápido
- Juntas y O-ring en VITON®

10 bar

145 PSI

Hi Flow
23 l/min @ 0.35 bar
6 GPM @ 5 PSI

T5 fork coupling

Raccordi di completamento EASYFIT con attacco a forchetta:
EASYFIT fittings with fork coupling:
Rácores EASYFIT con conexión rápida de horquilla:

COD. CODE CÓD.	Ø Tubo Pipe Ø Ø Tubo
190 415	1”

T5 fork coupling

Raccordi di completamento con attacco a forchetta da ordinare separatamente nel capitolo:
End fittings with fork coupling, to be ordered separately in chapter:
Empalmes para completar con toma de horquilla que deben pedirse por separado en el cap.:

FITTINGS

JUMBO

PORTAGETTI
NOZZLE HOLDERS
PORTABOQUILLAS

Esempi di applicazioni | **Application examples** | **Ejemplos de aplicación**

1

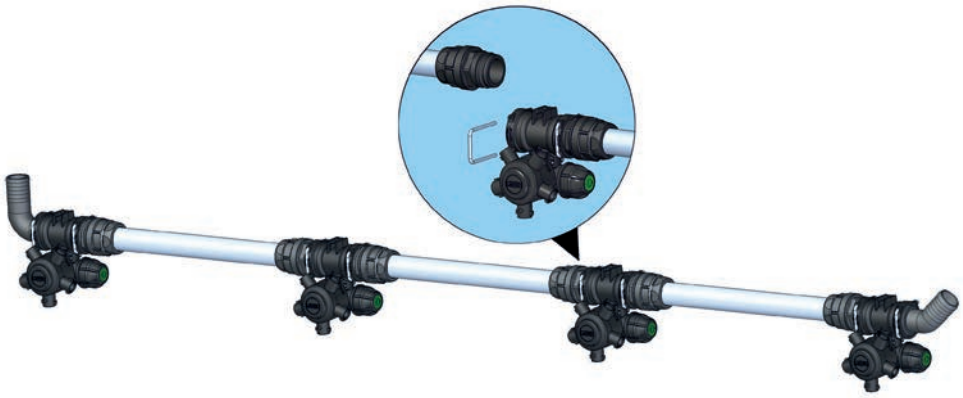

COD. CODE CÓD.	Ø Tubo Pipe Ø Ø Tubo
190 415	1”

Barra in acciaio Inox + portagetti con attacco a forchetta.

Portagetto JUMBO T5F / T5F.
- Raccordi EASYFIT per tubo 1” con attacco T5 a forchetta.
- Raccordi terminali T5 con portagomma.

Stainless steel boom + nozzle holders with fork coupling.

JUMBO nozzle holder T5F / T5F
- EASYFIT for 1” pipe with T5 fork connection.
- T5 end fittings with hose tail.

Barra de acero INOX + portaboquilla con conexión rápida de horquilla.

Portaboquilla JUMBO T5F / T5F.
- Conexiones Easyfit, tubo de 1 “con conexión rapida de horquilla T5.
- Racores terminales portamanguera T5.

2

Barra in acciaio Inox + portagetti con attacco EASYFIT.

Portagetto JUMBO EASYFIT / EASYFIT e terminali con EASYFIT / attacco a forchetta T5.
- Raccordi EASYFIT per attacco diretto tubo INOX 1”.
- Jumbo di fine barra con attacco EASYFIT / T5F per raccordi terminali T5 con portagomma.

Stainless steel boom + nozzle holders with EASYFIT coupling.

Nozzle holder JUMBO EASYFIT / EASYFIT and boom-end EASYFIT / T5 fork coupling.
- EASYFIT for direct connection 1” stainless steel pipes.
- Boom-end Jumbo with EASYFIT / T5F for T5 end-coupling with hose tail.

Barra de acero INOX + portaboquilla con conexión EASYFIT

Portaboquilla JUMBO EASYFIT / EASYFIT y terminales EASYFIT / acoplamiento de horquilla T5.
- Racores EASYFIT para conexión directa a tubo INOX de 1”.
- Jumbo para final de barra con EASYFIT / T5F para racores terminales con portamanguera T5.

3

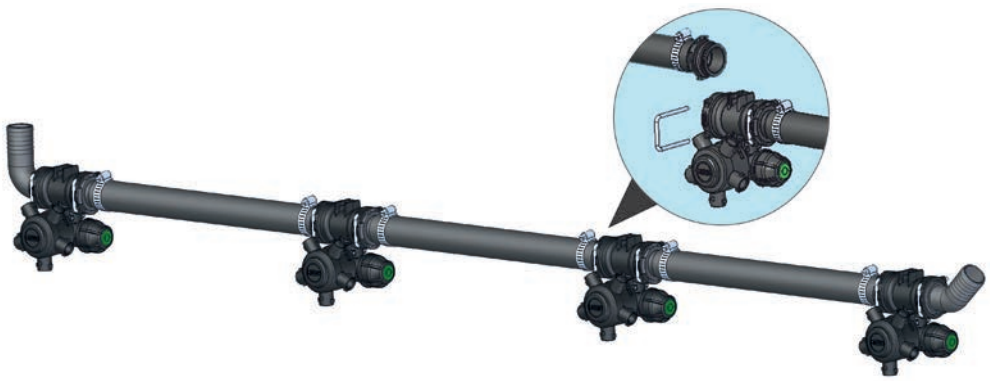

Capitolo:
Chapter:
Capitulo:
FITTINGS

Tubo in gomma + portagetti con attacco T5 e raccordi di completamento.

Portagetto JUMBO T5F / T5F.
- Raccordi intermedi e di fine barra con attacco T5F.

Dry boom + nozzle holders with T5 coupling and fittings.

JUMBO nozzle holder T5F / T5F.
- Middle and boom-end fittings with T5F coupling.

Manguera de goma + portaboquillas con conexión T5 y accesorios de terminación.

Portaboquilla JUMBO T5F / T5F.
- Racores intermedios y para finales de barras con conexión T5F.

PORTAGETTI
NOZZLE HOLDERS
PORTABOQUILLAS

JUMBO

COD.
CODE
CÓD.
Viton®
4072 1512V

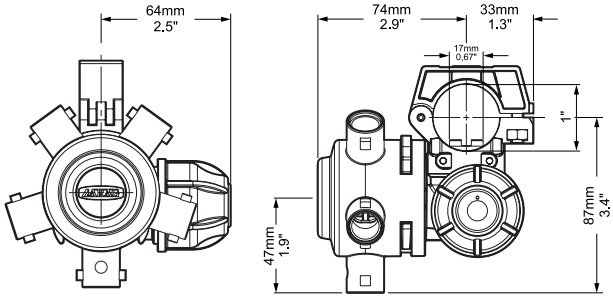

COD.
CODE
CÓD.
Viton®
4072 2512V

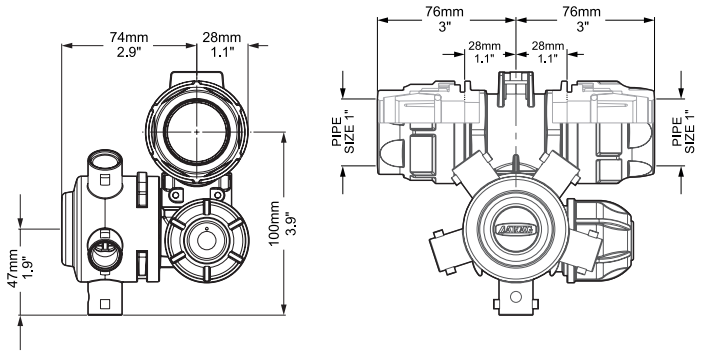

T5
fork
coupling

COD.
CODE
CÓD.
Viton®
4072 2522V

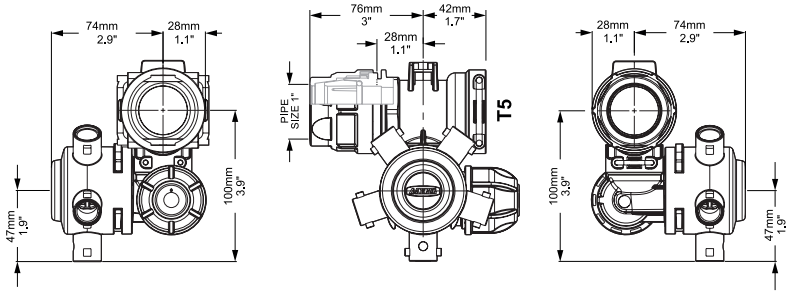

T5
fork
coupling

COD.
CODE
CÓD.
Viton®
4072 2532V

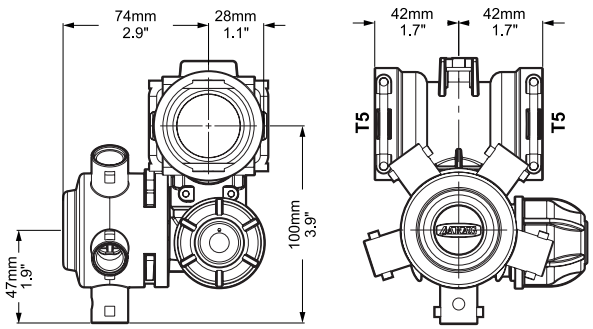

Tri-Jet

Portagetto per diserbo a 3 vie a cavallotto snodato con antigoccia a membrana
Tri-jet con attacco rapido standard americano (senza testina).

Hinged clamp 3-way sprayer nozzle holder with diaphragm check valve
Tri-jet with quick coupling american standard (cap not included).

Portaboquillas herbicidas de 3 vías con abrazadera articulada con antigota de membrana
Tri-jet con acoplamiento rápido estándar americano (sin cabezal).

12 bar

174 PSI

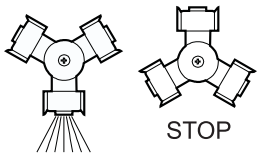

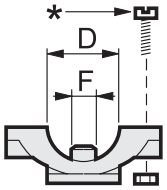

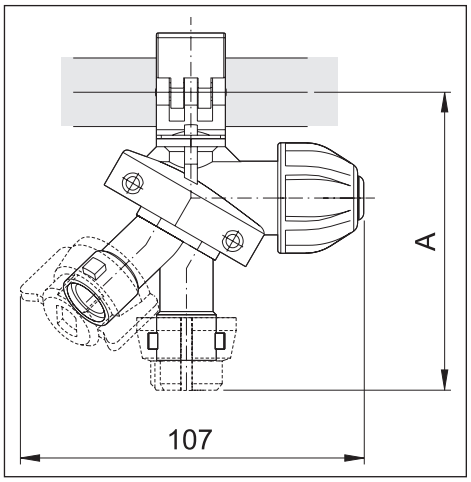

* Kit vite - Screw kit - Kit tornillo

COD. / CODE / CÓD.	Q.TÀ DA ORDINARE Q.TY TO BE ORDERED CANTITAD DE PEDIR	
400 101	INOX / Stain. Steel	1

COD. / CODE / CÓD.		D	F (mm)	A (mm)
EPDM	Viton®			
4012 737	4012 737V	1/2”	7	93
4012 747	4012 747V	1/2”	10	93
4012 75A7	4012 75A7V	25 mm	10	96
4012 757	4012 757V	3/4”	10	96
4012 767	4012 767V	1”	10	100

COD. CODE CÓD.	tipo type tipo	
005860.036	EPDM	*Membrana di ricambio Spare diaphragm Membrana de repuesto*
005865.036	Viton®	

PORTAGETTI
NOZZLE HOLDERS
PORTABOQUILLAS

Compact Jet

Portagetto per diserbo a 2-3-4-5 vie con antigoccia a membrana
- Attacco rapido standard americano
- Pressione massima di esercizio 20 bar (290 PSI)
- Disponibile con guarnizioni in EPDM o Viton®
- Kit vite e dado in acciaio INOX forniti di serie
- Ingombro ridotto

2-3-4-5 way nozzle holder with diaphragm check valve
- With American standard quick coupling
- Maximum working pressure 20 bar (290 psi)
- Available with EPDM or Viton® gaskets
- Screw and nut kit in STAINLESS STEEL supplied with the nozzle holder
- Reduced dimensions

Portaboquillas herbicidas de 2-3-4-5 vías con antigota de membrana
- Acoplamiento rápido estándar americano
- Presión máxima de trabajo 20 bar
- Disponible con juntas en EPDM o Viton®
- Kit tornillo y tuerca de acero INOX suministrados con el portaboquillas
- Dimension reducida

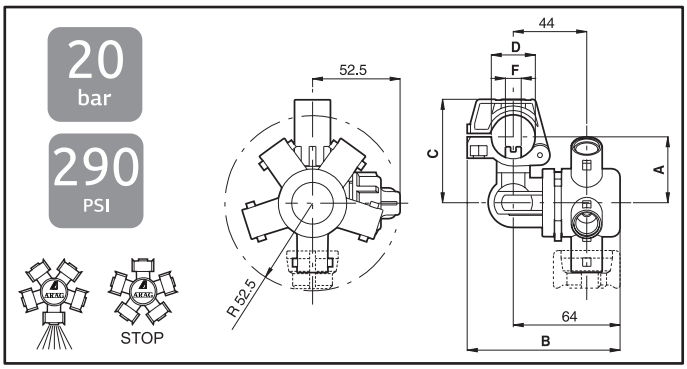

2 vie
2 ways
2 vías

COD. / CODE / CÓD.		D	F (mm)	A (mm)	B (mm)	C (mm)
EPDM	Viton®					
4064 4171	4064 4171V	19 mm	10	35	89	53.5
4064 45A7	4064 45A7V	25 mm	10	39.5	91.5	62
4064 447	4064 447V	1/2"	10	35	89	53.5
4064 457	4064 457V	3/4"	10	39.5	91.5	62

3 vie
3 ways
3 vías

COD. / CODE / CÓD.		D	F (mm)	A (mm)	B (mm)	C (mm)
EPDM	Viton®					
4064 2271	4064 2271V	20 mm	10	35	89	53.5
4064 227	4064 227V	20 mm	7	35	89	53.5
4064 24A7	4064 24A7V	22 mm	10	35	89	53.5
4064 25A7	4064 25A7V	25 mm	10	39.5	91.5	62
4064 237	4064 237V	1/2"	7	35	89	53.5
4064 247	4064 247V	1/2"	10	35	89	53.5
4064 257	4064 257V	3/4"	10	39.5	91.5	62
4064 267	4064 267V	1"	10	44.5	95.5	71

4 vie
4 ways
4 vías

COD. / CODE / CÓD.		D	F (mm)	A (mm)	B (mm)	C (mm)
EPDM	Viton®					
4064 7271	4064 7271V	20 mm	10	35	89	53.5
4064 727	4064 727V	20 mm	7	35	89	53.5
4064 74A7	4064 74A7V	22 mm	10	35	89	53.5
4064 75A7	4064 75A7V	25 mm	10	39.5	91.5	62
4064 737	4064 737V	1/2"	7	35	89	53.5
4064 747	4064 747V	1/2"	10	35	89	53.5
4064 757	4064 757V	3/4"	10	39.5	91.5	62
4064 767	4064 767V	1"	10	44.5	95.5	71

5 vie
5 ways
5 vías

COD. / CODE / CÓD.		D	F (mm)	A (mm)	B (mm)	C (mm)
EPDM	Viton®					
4064 9271	4064 9271V	20 mm	10	35	89	53.5
4064 927	4064 927V	20 mm	7	35	89	53.5
4064 94A7	4064 94A7V	22 mm	10	35	89	53.5
4064 95A7	4064 95A7V	25 mm	10	39.5	91.5	62
4064 937	4064 937V	1/2"	7	35	89	53.5
4064 947	4064 947V	1/2"	10	35	89	53.5
4064 957	4064 957V	3/4"	10	39.5	91.5	62
4064 967	4064 967V	1"	10	44.5	95.5	71

Membrana di ricambio
Spare diaphragm
Membrana de repuesto

COD. CODE CÓD.	tipo type tipo
005860.036	EPDM
005865.036	Viton®

Compact Jet

Portagetto per diserbo a 3 vie con antigoccia a membrana

- Due attacchi rapidi e un attacco con testina filettata G 3/8
- Pressione massima di esercizio:
  20 bar (290 PSI) su attacco rapido
  30 bar (435 PSI) su testina filettata
- Disponibile con guarnizioni in EPDM o Viton®
- Kit vite e dado in acciaio INOX forniti di serie
- Ingombro ridotto

3 way nozzle holder with diaphragm check valve

- With two quick couplings and one 3/8" BSP threaded cap
- Maximum working pressure:
  20 bar (290 PSI) on quick coupling
  30 bar (435 PSI) on threaded head
- Available with EPDM or Viton® gaskets
- Screw and nut kit in STAINLESS STEEL supplied with the nozzle holder
- Dimensions reduced

Portaboquillas herbicidas de 3 vías con antigota de membrana

- Dos acoplamientos rápidos y un cabezal roscado G 3/8
- Presión máxima de trabajo:
  20 bar (290 PSI) para el acoplamiento rápido
  30 bar (435 PSI) para el cabezal roscado
- Disponible con juntas en EPDM o Viton®
- Kit tornillo y tuerca de acero INOX suministrados con el portaboquillas
- Dimension reducida

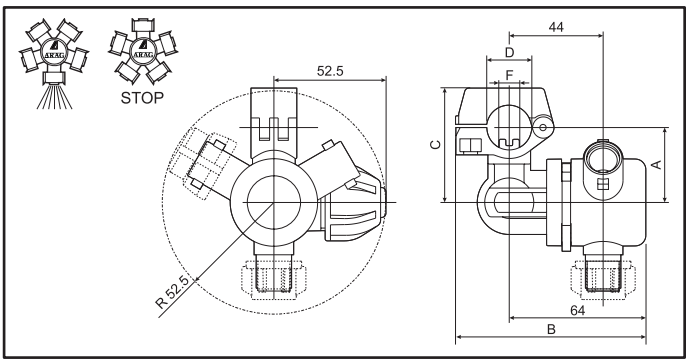

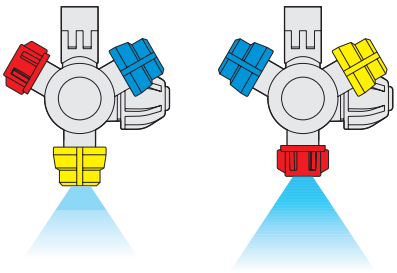

20 bar (290 PSI) 30 bar (435 PSI)

COD. / CODE / CÓD. EPDM	COD. / CODE / CÓD. Viton®	D	F (mm)	A (mm)	B (mm)	C (mm)
4064 1271	4064 1271V	20 mm	10	35	89	53.5
4064 14A7	4064 14A7V	22 mm	10	35	89	53.5
4064 15A7	4064 15A7V	25 mm	10	39.5	91.5	62
4064 137	4064 137V	1/2"	7	35	89	53.5
4064 147	4064 147V	1/2"	10	35	89	53.5
4064 157	4064 157V	3/4"	10	39.5	91.5	62
4064 167	4064 167V	1"	10	44.5	95.5	71

Left Compact Jet

Portagetti serie Compact-Jet in versione SINISTRA

Nel caso vengano montati accessori che possono interferire con i portagetti standard (fig.1) è possibile ordinare portagetti in versione sinistra (fig.2). Disponibili per le versioni dei portagetti serie Compact-Jet a 2-3-4-5 vie (solo per tubo rigido).

COME ORDINARE

Inserire la variante "**L**" tra la prima e seconda parte del codice del portagetto.

Esempio:

Versione standard: **4064 2271**
Versione sinistra: **4064 L 2271**

Compact Jet nozzle holders – LEFT SIDE version

If you have problems in assembling our standard Nozzle Holders (fig.1), it is possible to order the ones with the anti-drip valve on the left side (fig.2). Available on ARAG Compact Jets 2-3-4-5 ways (only for wet boom).

HOW TO ORDER

Put a "**L**" between the first and the second part of the order code.

i.e.:

Standard code: **4064 2271**
Left side version code: **4064 L 2271**

Porta boquillas serie Compact Jet en version IZQUIERDA

En caso que no sea posible utilizar la version standard de los Compact Jet (fig.1), es posible pedir los que tienen la válvula anti goteo a la izquierda (fig.2). Disponible para las versiones de los Compact Jet 2-3-4-5 vias (sólo para tubo rigido).

COMO PEDIR

Pongan una "**L**" entre la primera y la segunda parte de la referencia

Ejemplo:

Ref. standard: **4064 2271**
Ref. version izquierda: **4064 L 2271**

STANDARD

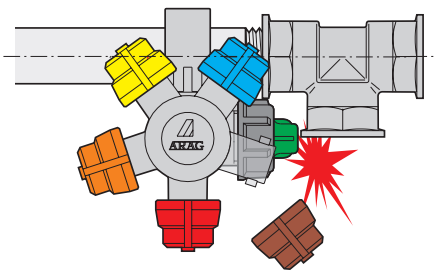

Fig. 1

LEFT

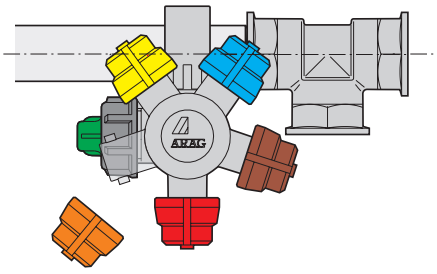

Fig. 2

PORTAGETTI
NOZZLE HOLDERS
PORTABOQUILLAS

Compact Jet HI FLOW

Portagetto per diserbo a 3-4-5 vie con antigoccia a membrana
- Specifico per alte portate
- Attacco rapido standard americano
- Pressione massima di esercizio 20 bar (290 PSI)
- Disponibile con guarnizioni in Viton®
- Kit vite e dado in acciaio INOX forniti di serie
- Ingombro ridotto

3-4-5 way nozzle holder with diaphragm check valve
- Specific for high flow rates
- With American standard quick coupling
- Maximum working pressure 20 bar (290 psi)
- Available with Viton® gaskets
- Screw and nut kit in STAINLESS STEEL supplied with the nozzle holder
- Dimensions reduced

Portaboquillas herbicidas de 3-4-5 vías con antigota de membrana
- Específico para caudales altos
- Acoplamiento rápido estándar americano
- Presión máxima de trabajo 20 bar
- Disponible con juntas en Viton®
- Kit tornillo y tuerca de acero INOX suministrados con el portaboquillas
- Dimension reducida

20 bar

290 PSI

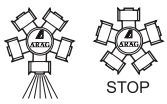

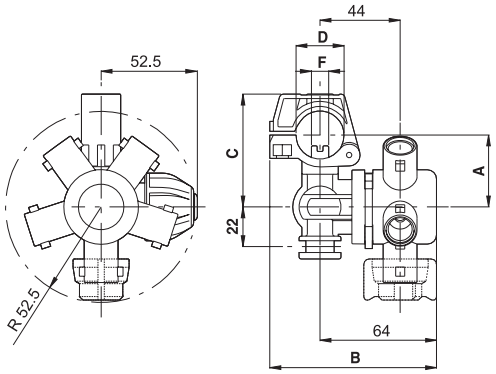

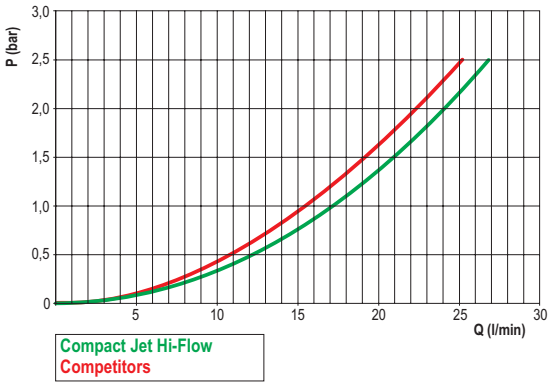

vie ways vías	COD. / CODE / CÓD. Viton®	D	F (mm)	A (mm)	B (mm)	C (mm)
3	**4064 2H7V**	3/4”	10	44.5	95.5	71
4	**4064 7H7V**	3/4”	10	44.5	95.5	71
5	**4064 9H7V**	3/4”	10	44.5	95.5	71
3	**4064 2J7V**	1”	10	44.5	95.5	71
4	**4064 7J7V**	1”	10	44.5	95.5	71
5	**4064 9J7V**	1”	10	44.5	95.5	71

COD. CODE CÓD.	tipo type tipo	
005865.036	Viton®	*Membrana di ricambio Spare diaphragm Membrana de repuesto*

Compact Jet

PORTAGETTI PER TUBO FLESSIBILE
NOZZLE HOLDERS FOR DRY BOOMS
PORTABOQUILLAS PARA TUBOS FLEXIBLES

20 bar
290 PSI

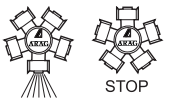

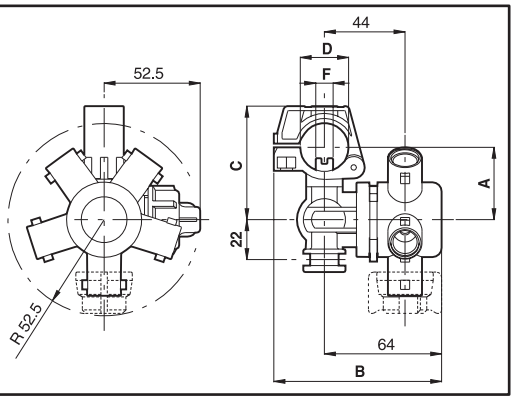

3 vie
3 ways
3 vías

COD. / CODE / CÓD.		D	F (mm)	A (mm)	B (mm)	C (mm)
EPDM	Viton®					
4064 2W7	4064 2W7V	1/2”	10	35	89	53.5
4064 2Y7	4064 2Y7V	3/4”	10	39.5	91.5	62
4064 2K7	4064 2K7V	1”	10	44.5	95.5	71

4 vie
4 ways
4 vías

COD. / CODE / CÓD.		D	F (mm)	A (mm)	B (mm)	C (mm)
EPDM	Viton®					
4064 7W7	4064 7W7V	1/2”	10	35	89	53.5
4064 7Y7	4064 7Y7V	3/4”	10	39.5	91.5	62
4064 7K7	4064 7K7V	1”	10	44.5	95.5	71

Membrana di ricambio
Spare diaphragm
Membrana de repuesto

COD. CODE CÓD.	tipo type tipo
005860.036	EPDM
005865.036	Viton®

5 vie
5 ways
5 vías

COD. / CODE / CÓD.		D	F (mm)	A (mm)	B (mm)	C (mm)
EPDM	Viton®					
4064 9W7	4064 9W7V	1/2”	10	35	89	53.5
4064 9Y7	4064 9Y7V	3/4”	10	39.5	91.5	62
4064 9K7	4064 9K7V	1”	10	44.5	95.5	71

Canotti portagomma per barre con tubo flessibile | **Hose fitting for dry-booms** | **Portagoma para barras con tubo flexibles**

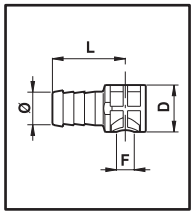

COD. CODE CÓD.	D	Ø (mm)	F (mm)	L (mm)	
426 413	1/2”	13	10	44	10
426 519	3/4”	19	10	41	10
426 525	3/4”	25	10	41	10
426 619	1”	19	10	41	10
426 625	1”	25	10	41	10

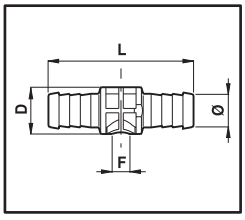

COD. CODE CÓD.	D	Ø (mm)	F (mm)	L (mm)	
427 413	1/2”	13	10	88	10
427 519	3/4”	19	10	82	10
427 525	3/4”	25	10	82	10
427 619	1”	19	10	82	10
427 625	1”	25	10	82	10

STRUMENTI
INSTRUMENTS
INSTRUMENTOS

COD. CODE CÓD.
925 101

Caraffa per controllo ugelli
- Indispensabile per il controllo delle irroratrici
- Controllo portata l/min.
- Abaco per il controllo rapido dei l/ha.
- Regolo comparativo prestazioni ugelli
- Fabbricato in polipropilene ad elevata resistenza
- **Scala graduata 20 ml conforme alla norma ISO/ DIS 16119**

Jug for nozzle check
- Indispensable to control spraying machines
- L/min. flow control
- L/ha quick control abacus
- Nozzle performance comparative ruler
- Built from high-strength polypropylene
- **20 ml graduated scale conforms to ISO/DIS 16119**

Bombona control boquillas
- Indispensable para el control de los hidropulverizadores
- Comprobación caudal l/min.
- Abaco para el rápido control de L/ha.
- Regla comparativa de las características de las boquillas
- Fabricado en polipropileno de elevada resistencia
- **Escala graduada 20 ml de acuerdo a norma ISO/ DIS 16119**

Carta idro-sensibile

COD. CODE CÓD.	*(mm)*
429 050	76x26
429 051	76x52

Water-sensitive paper

Strisce di carta reagente, che diventano blu a contatto con l'acqua. Perfette per valutare la penetrazione, la copertura e la distribuzione del prodotto chimico sulla coltura. Confezione unitaria da 50 strisce.

Strips of water-sensitive paper with special coating, which turns blue upon contact with water. Perfect for checking penetration, coverage and distribution of the chemical product on the crop. 50 pcs collector-strip each.

Papel reactiva

Tiras de papel reactivas que se ponen azulas en contacto con el agua. Perfectas para valutar la penetracion, la cobertura y la distribucion del producto quimico sobre el cultivo. Suministrado en paquetes de 50 tiras.

PORTAGETTI
NOZZLE HOLDERS
PORTABOQUILLAS

I PORTAGETTI ARAG
- Corpo in Nylon® ad alta resistenza
- Membrana in EPDM, o in Viton®
- Valvola antigoccia tarata a 0,5 bar (a richiesta 0,3 - 0,9 - 1,4 - 1,8 bar)

LE TESTINE ATTACCO RAPIDO
- Disponibili in una vasta gamma di colori
- Guarnizioni interne in EPDM, a richiesta in Viton®

ARAG NOZZLE HOLDERS
- High-strength nylon body
- EPDM diaphragm or Viton®
- Check valve calibrated to 0.5 bar (0.3 - 0.9 - 1.4 - 1.8 bar on request)

QUICK-FITTING CAPS
- Available in a wide rage of colours
- EPDM internal gaskets, Viton® on request

LOS PORTABOQUILLAS ARAG
- Cuerpo de Nylon de elevada resistencia
- Membrana de EPDM o Viton®
- Válvula antigota tarada a 0,5 bar (a pedido 0,3 - 0,9 - 1,4 - 1,8 bar)

LOS CABEZALES DE ACOPLAMIENTO RÁPIDO
- Disponibles en una amplia gama de colores
- Juntas internas de EPDM, a pedido de Viton®

Come ordinare
How to order
Cómo realizar el pedido

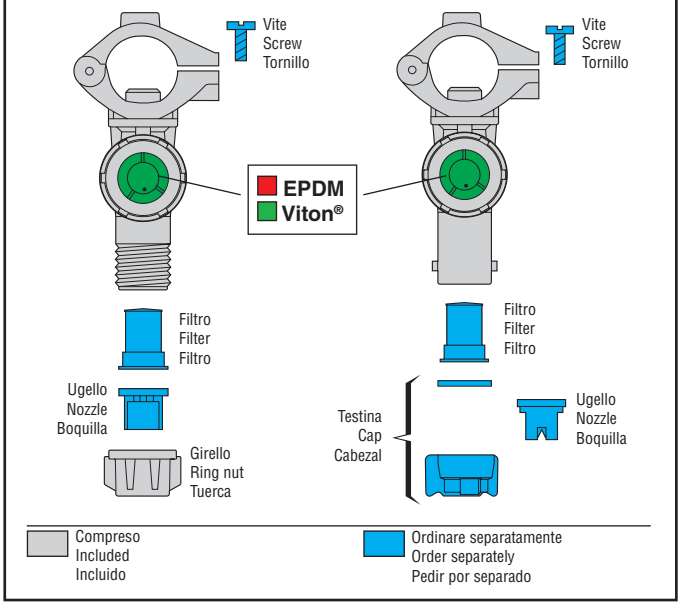

Come ordinare i kit vite
Ogni portagetto deve essere fissato mediante uno o due appositi kit vite da ordinarsi a parte. Fate riferimento ai riquadri dei singoli prodotti per sapere quale kit vite ordinare.

How to order the screw kit
Each nozzle holder must be fixed using one or two screw kits to be ordered separately. Please refer to the individual product boxes for information about which screw kit to order.

Como ordenar el kit tornillos
Todos los portaboquillas deben ser fijados por medio de uno o dos kits tornillo adecuados, cuyo pedido deberá realizarse aparte. Consultar los recuadros de los productos individuales para saber qué kit tornillo solicitar.

Tipo / Type / Tipo	COD. / CODE / CÓD.		Q.TÀ DA ORDINARE / Q.TY TO BE ORDERED / CANTITAD DE PEDIR
1	400 100	Zinc. / Galv.	2
	400 101	INOX / Stain. Steel	

Tipo / Type / Tipo	COD. / CODE / CÓD.		Q.TÀ DA ORDINARE / Q.TY TO BE ORDERED / CANTITAD DE PEDIR
2	V2B25F	INOX / Stain. Steel	1

Tipo / Type / Tipo	COD. / CODE / CÓD.		Q.TÀ DA ORDINARE / Q.TY TO BE ORDERED / CANTITAD DE PEDIR
3	400 101	INOX / Stain. Steel	1

Portagetto per diserbo a cavallotto snodato con attacco rapido (senza testina)
Hinged clamp type nozzle holder with quick coupling (cap not included)
Portaboquillas herbicidas con abrazadera articulada y acoplamiento rápido (sin cabezal)

COD. / CODE / CÓD.	D	F (mm)	
400 720	20 mm	7	10
400 75A5	25 mm	10	
400 730	1/2"	7	
400 740	1/2"	10	
400 750	3/4"	10	
400 760	1"	10	

20 bar | 290 PSI

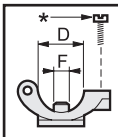

* Kit vite (pagina H-21)
Screw kit (page H-21)
Kit tornillo (pagina H-21)

Portagetto per diserbo a cavallotto snodato con testina filettata G 3/8
Hinged clamp type nozzle holder with 3/8" BSP threaded cap
Portaboquillas herbicidas con abrazadera articulada y cabezal roscado G 3/8

COD. / CODE / CÓD.	D	F (mm)	
400 520	20 mm	7	10
400 55A5	25 mm	10	
400 530	1/2"	7	
400 540	1/2"	10	
400 550	3/4"	10	
400 560	1"	10	

20 bar | 290 PSI

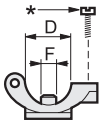

* Kit vite (pagina H-21)
Screw kit (page H-21)
Kit tornillo (pagina H-21)

Portagetto per diserbo a cavallotto snodato con antigoccia a membrana e attacco rapido (senza testina)
Hinged clamp type nozzle holder with diaphragm check valve and quick coupling (cap not included)
Portaboquillas herbicidas con abrazadera articulada y antigota de membrana y acoplamiento rápido (sin cabezal)

COD. / CODE / CÓD.		D	F (mm)	
EPDM	Viton®			
402 7151	402 7151V	19 mm	10	10
402 725	402 725V	20 mm	7	
402 75A5	402 75A5V	25 mm	10	
402 735	402 735V	1/2"	7	
402 745	402 745V	1/2"	10	
402 755	402 755V	3/4"	10	
402 765	402 765V	1"	10	

COD. / CODE / CÓD.	tipo / type / tipo	
005860.036	EPDM	*Membrana di ricambio / Spare diaphragm / Membrana de repuesto*
005865.036	Viton®	

20 bar | 290 PSI

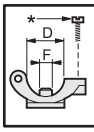

* Kit vite (pagina H-21)
Screw kit (page H-21)
Kit tornillo (pagina H-21)

Portagetto per diserbo a cavallotto snodato con antigoccia a membrana e testina filettata G 3/8
Hinged clamp type nozzle holder with diaphragm check valve and 3/8" BSP threaded cap
Portaboquillas herbicidas con abrazadera articulada y antigota de membrana y cabezal roscado G 3/8

COD. / CODE / CÓD.		D	F (mm)	
EPDM	Viton®			
402 525	402 525V	20 mm	7	10
402 55A5	402 55A5V	25 mm	10	
402 535	402 535V	1/2"	7	
402 545	402 545V	1/2"	10	
402 555	402 555V	3/4"	10	
402 565	402 565V	1"	10	

COD. / CODE / CÓD.	tipo / type / tipo	
005860.036	EPDM	*Membrana di ricambio / Spare diaphragm / Membrana de repuesto*
005865.036	Viton®	

20 bar | 290 PSI

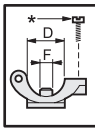

* Kit vite (pagina H-21)
Screw kit (page H-21)
Kit tornillo (pagina H-21)

PORTAGETTI
NOZZLE HOLDERS
PORTABOQUILLAS

Portagetto con attacco rapido per montaggio laterale
Portagetto con attacco rapido e antigoccia a membrana
- Pressione massima di utilizzo 20 bar (290 PSI)
- Disponibile con guarnizioni in EPDM o Viton®
- Testine da ordinare separatamente

Quick fitting nozzle holder side connection
Quick fitting nozzle holder with diaphragm check valve
- maximum operating pressure 20 bar (290 PSI)
- Available with EPDM or Viton® gaskets
- Caps to be ordered separately

Portaboquilla acople rápido montaje lateral
Portaboquilla de acople rádipo con antigota de membrana
- Max presión de funcionamiento 20 bar
- Disponible con juntas en EPDM o Viton®
- Portaboquillas a pedir por separado

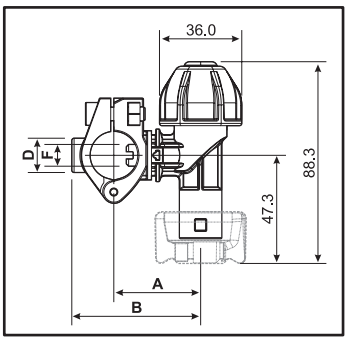

COD. / CODE / CÓD. EPDM	COD. / CODE / CÓD. Viton®	D	F (mm)	A (mm)	B (mm)	
4063 745	4063 745V	1/2"	10	38.0	56.3	10
4063 755	4063 755V	3/4"	10	43.5	66.5	10
4063 765	4063 765V	1"	10	43.5	69.0	10

20 bar 290 PSI

* Kit vite (pagina H-21)
Screw kit (page H-21)
Kit tornillo (pagina H-21)

Portagetto per diserbo filettato con antigoccia a membrana e attacco rapido (senza testina)
Threaded nozzle holder with diaphragm check valve and quick coupling (cap not included)
Portaboquillas herbicidas roscado con antigota de membrana y acoplamiento rápido (sin cabezal)

20 bar 290 PSI

COD. / CODE / CÓD. EPDM	COD. / CODE / CÓD. Viton®	D	
402 275	402 275V	G 1/4M *(BSP)*	10
402 28A5	402 28A5V	G 1/4F *(BSP)*	
402 285	402 285V	G 3/8F *(BSP)*	
402 295	402 295V	11/16" UNF	

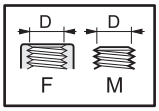

COD. CODE CÓD.	tipo type tipo	
005860.036	EPDM	*Membrana di ricambio Spare diaphragm Membrana de repuesto*
005865.036	Viton®	

Portagetto per diserbo filettato con antigoccia a membrana e testina filettata G 3/8
Threaded nozzle holder with diaphragm check valve and 3/8" BSP threaded cap
Portaboquillas herbicidas roscado con antigota de membrana y cabezal roscado G 3/8

20 bar 290 PSI

COD. / CODE / CÓD. EPDM	COD. / CODE / CÓD. Viton®	D	
402 075	402 075V	G 1/4M *(BSP)*	10
402 085	402 085V	G 3/8F *(BSP)*	
402 095	402 095V	11/16" UNF	

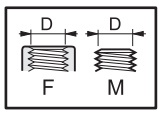

COD. CODE CÓD.	tipo type tipo	
005860.036	EPDM	*Membrana di ricambio Spare diaphragm Membrana de repuesto*
005865.036	Viton®	

Portagetto filettato, per diserbo con antigoccia a membrana e attacco rapido (senza testina)
Nozzle holder for crop sprayer, threaded, with diaphragm check valve and stopcock. Quick coupling (without cap)
Portaboquilla para pulverización, roscado, con anti-goteo de membrana y grifo de cierre. Acople rápido (sin cabezal)

20 bar 290 PSI

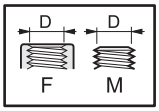

COD. / CODE / CÓD.		D	
EPDM	Viton®		
402 275C	402 275VC	G 1/4M *(BSP)*	10
402 285C	402 285VC	G 3/8F *(BSP)*	
402 295C	402 295VC	11/16" UNF	

COD. CODE CÓD.	tipo type tipo	
005860.036	EPDM	*Membrana di ricambio Spare diaphragm Membrana de repuesto*
005865.036	Viton®	

Portagetto filettato, per diserbo con antigoccia a membrana e rubinetto di chiusura. Testina filettata G 3/8
Nozzle holder for crop sprayer, threaded, with diaphragm check valve and stopcock. G 3/8 threaded cap
Portaboquilla para pulverización, roscado, con anti-goteo de membrana y grifo de cierre. Cabezal roscado G 3/8

20 bar 290 PSI

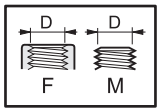

COD. / CODE / CÓD.		D	
EPDM	Viton®		
402 075C	402 075VC	G 1/4M *(BSP)*	10
402 085C	402 085VC	G 3/8F *(BSP)*	
402 095C	402 095VC	11/16" UNF	

COD. CODE CÓD.	tipo type tipo	
005860.036	EPDM	*Membrana di ricambio Spare diaphragm Membrana de repuesto*
005865.036	Viton®	

Antigoccia con rubinetto di chiusura applicabile su tutta la gamma dei portagetti ARAG dotati di antigoccia classico

Il nuovo antigoccia con rubinetto permette di chiudere ogni singolo portagetto semplicemente ruotando la manopola posta sull'antigoccia, senza l'aggiunta di rubinetti supplementari, garantendo un elevato risparmio ed una resa ottimale dell'impianto. Il funzionamento del sistema antigoccia rimane invariato.

Check valve with stopcock applicable to the entire range of ARAG nozzle holders equipped with the traditional check valve

The new check valve with stopcock allows the user to close each nozzle holder by simply turning the knob on the check valve (no additional cocks necessary). This feature leads to excellent savings and optimum performance of the system. Operation of the check valve system is unchanged.

Anti-goteo con grifo de cierre aplicable en toda la gama de las portaboquillas ARAG, dotados de anti-goteo clásico

El nuevo anti-goteo con grifo permite cerrar cada portaboquilla girando el puño colocado en el anti-goteo, sin agregar grifos suplementarios, garantizando un elevado ahorro y un óptimo rendimiento del equipo. El funcionamiento del sistema anti-goteo permanece invariable.

COD. CODE CÓD.	Pressione Pressure Presión	
424 550	0,5 bar	10
424 551	0,3 bar	10

COD. CODE CÓD.	tipo type tipo	
005860.036	EPDM	*Membrana di ricambio Spare diaphragm Membrana de repuesto*
005865.036	Viton®	

Per ordinare i portagetti con antigoccia con rubinetto, aggiungere una "C" alla fine del codice.

Es.:
Cod. 4063845 - portagetto orientabile con antigoccia.
Cod. 4063845C - portagetto orientabile con antigoccia con rubinetto.

To order nozzle holders with antidrip c/w stopcock add a "C" at the end of code.

***For example**:*
Cod. 4063845 – adjustable nozzle holder with antidrip
Cod. 4063845C – adjustable nozzle holder with antidrip c/w stopcock

Para pedir las portaboquillas con grifo de cierre añadir a "C" al final del codigo.

***Ejemplo**:*
Cod. 4063845 – portaboquilla orientable con antigota
Cod. 4063845C – portaboquilla orientable con antigota con grifo de cierre

cod. 4063845 + C = 4063845C

PORTAGETTI
NOZZLE HOLDERS
PORTABOQUILLAS

Portagetto orientabile
- Angolazione regolabile
- Possibilità di montare due portagetti nello stesso punto del tubo di mandata
- Antigoccia a membrana
- Cavallotto di fissaggio (da ordinare separatamente)
- Pressione massima di utilizzo 20 bar (290 PSI)
- Disponibile con guarnizioni in EPDM o Viton®
- Testine da ordinare separatamente

Applicazioni
- Getto fondo barra
- Trattamenti in serra
- Impianti di lavaggio auto
- Allevamenti avicoli

Adjustable nozzle holder
- Adjustable angle
- Can be fitted two nozzle holders in same point of pipe
- Diaphragm check valve
- Fixing clamp (to be ordered separately)
- Maximum working pressure 20 bar (290 PSI)
- Available with EPDM or Viton® gaskets
- Caps to be ordered separately

Applications
- End boom nozzle
- Treatments in greenhouse
- Car washing
- Chicken farming

Portaboquilla orientable
- Angulo orientable
- Posibilidad de montaje de dos portaboquillas en el mismo punto del tubo
- Antigota de membrana
- Abrazadera de fijación (a pedir separada)
- Max presión de funcionamiento 20 bar
- Disponible con juntas en EPDM o Viton®
- Portaboquillas a pedir por separado

Aplicaciónes
- Portaboquilla final de barra
- Tratamientos en invernaderos
- Lavados de automóviles
- Crias avícolas

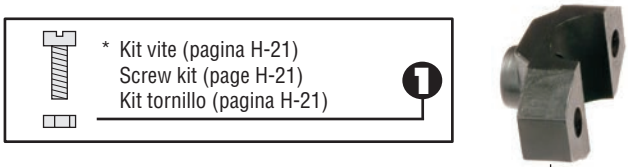

20 bar 290 PSI

COD. / CODE / CÓD.	Tipo - Type - Tipo	D	F (mm)	
400 039.010	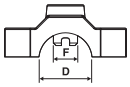 *Cavallotto con tappo di chiusura foro* *Clamp with closing plug* *Abrazadera con tapon de cierre*	1/2"	10	10
400 059.010		3/4"	10	
400 069.010		1"	10	
G11057	*O'ring per cavallotto - O'ring for clamp - Junta para abrazadera*			

COD. / CODE / CÓD.		D	F (mm)	A	B	
EPDM	Viton®					
4063 845	4063 845V	1/2"	10	51.8	73.3	10
4063 855	4063 855V	3/4"	10	57.8	85.3	
4063 865	4063 865V	1"	10	57.8	85.3	

COD. / CODE / CÓD.	Tipo - Type - Tipo	D	F (mm)	
400 030.020	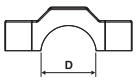 *Cavallotto semplice* *Simple clamp* *Abrazadera simple*	1/2"	-	10
400 050.020		3/4"	-	
400 060.020		1"	-	

COD. CODE CÓD.	tipo type tipo	
005860.036	EPDM	*Membrana di ricambio* *Spare diaphragm* *Membrana de repuesto*
005865.036	Viton®	

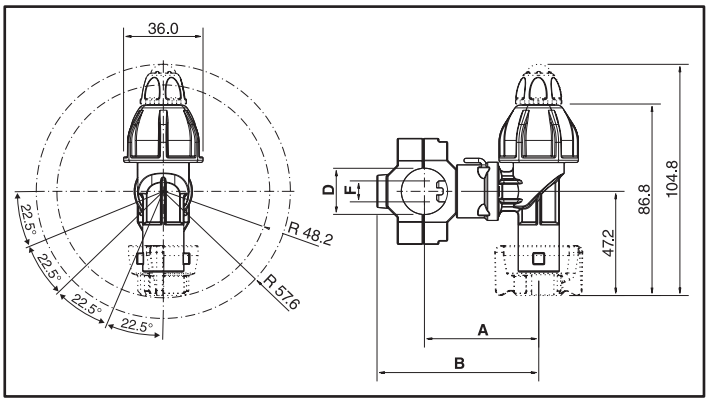

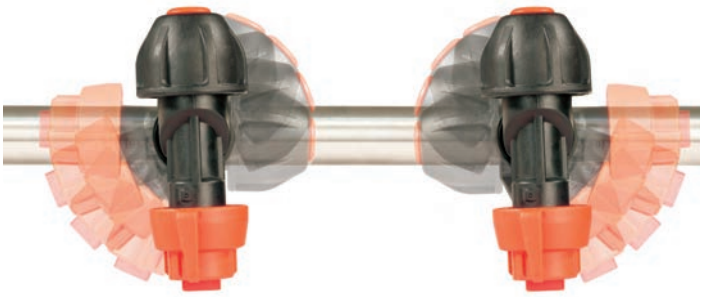

PORTAGETTI
NOZZLE HOLDERS
PORTABOQUILLAS

Portagetto orientabile per trattamenti senza barra
- Utilizzabile senza barra di irrorazione
- Ideale per il trattamento di frutteti, vigneti, prati, pascoli, e campi da golf
- Gocce di grandi dimensioni per offrire una minore deriva del prodotto
- Orientabile per regolare perfettamente la larghezza di trattamento.

Adjustable nozzle holder for spraying without boom
- To be used without spraying boom
- Ideal for spraying orchards, vineyards, grasses, grazing lands and golf courses
- Big size drops for low product drift
- Adjustable to have the most suitable spraying width.

Porta-boquillas orientable para tratamientos sin barra
- Utilizable sin barra de irrigación
- Ideal para el tratamiento de plantaciones frutales, viñedos, prados, pasturas y campos de golf
- Gotas de grandes dimensiones para ofrecer una menor deriva del producto
- Orientable para regular perfectamente el ancho del tratamiento.

FILETTATO
THREADED
ROSCADA

COD. CODE CÓD.	
Viton®	
4065 445C	G 1/2"F

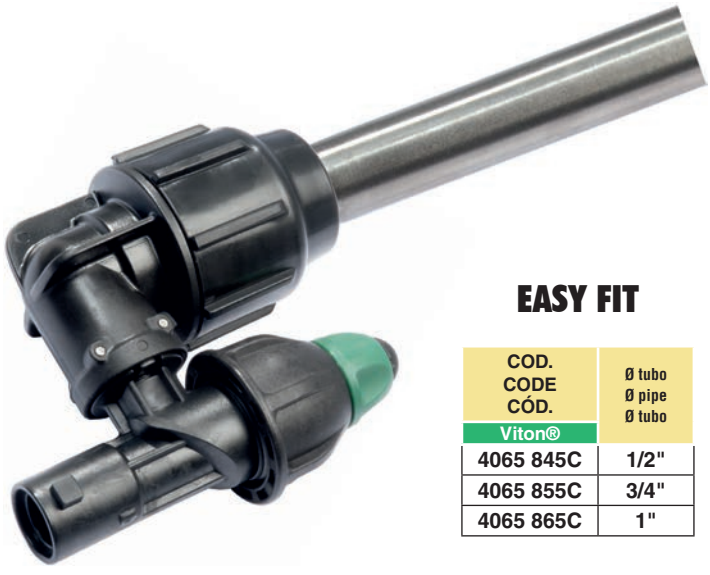

EASY FIT

COD. CODE CÓD.	Ø tubo Ø pipe Ø tubo
Viton®	
4065 845C	1/2"
4065 855C	3/4"
4065 865C	1"

Ugelli BX a pag. H-64 da ordinare separatamente.
BX nozzles at p. H-64, to be ordered separately.
Boquillas BX en la pág. H-64 para pedir por separado.

PORTAGETTO A SFERA
BALL NOZZLE HOLDER
PORTABOQUILLA DE BOLA

HANDLOCK

Portagetto a sfera HAND-LOCK
- Montaggio e smontaggio dal tubo senza l'utilizzo di attrezzi
- Ugello orientabile fino a 54° in tutte le direzioni
- Pressione massima di esercizio 10 bar
- Disponibile con guarnizioni in EPDM (VITON® a richiesta)
- Corpo in PP rinforzato con fibra di vetro, perni in acciaio inox
- Sfera con O'Ring di tenuta
- Filettatura sfera NPT
- Nottolino di centraggio (F) sostituibile e disponibile in diverse misure

APPLICAZIONI
Adatto ad ogni tipologia di applicazione industriale ed agricola:
- Lavaggio di autovetture e camion
- Lavaggio di macchine e parti industriali
- Lavaggio di metalli
- Sgrassatura di parti
- Riduzione delle schiume
- Verniciatura spray
- Lavaggio di circuiti stampati
- Lavaggi e trattamenti su alimentari

HAND-LOCK ball nozzle holder
- Mounting/dismounting without any tool
- Nozzle orientation: 54° in any direction
- Maximum operating pressure: 10 bar
- EPDM gaskets (VITON® on request)
- Fibre-glass reinforced PP body, stainless steel pins
- Ball with O-Ring seal
- NPT ball thread
- Interchangeable pipe inserts (F) available in different sizes

APPLICATIONS
Suitable for all types of agricultural and industrial applications:
- Washing vehicles and trucks
- Washing industrial machines and parts
- Washing metals
- Degreasing parts
- Reducing foams
- Spray painting
- Washing printed circuits
- Washing and treatments of foodstuffs

Portaboquilla de bola HAND-LOCK
- Montaje y desmontaje del tubo sin la utilización de herramientas
- Boquilla orientable hasta 54° en todas las direcciones
- Máx. presión de funcionamiento 10 bar
- Disponible con juntas EPDM (bajo demanda de VITON®)
- Cuerpo de PP reforzado con fibra de vidrio y pernos de acero inoxidable
- Bola con junta tórica de estanqueidad
- Rosca bola NPT
- Trinquete de centrado (F) sustituible y disponible en diversas medidas

APLICACIONES
Indicado para todo tipo de aplicaciones industriales y agrícolas:
- Lavado de automóviles y camiones
- Lavado de máquinas y componentes industriales
- Lavado de metales
- Desengrasado de piezas
- Reducción de las espumas
- Pintura por pulverización
- Lavado de circuitos impresos
- Lavados y tratamientos en productos alimentarios

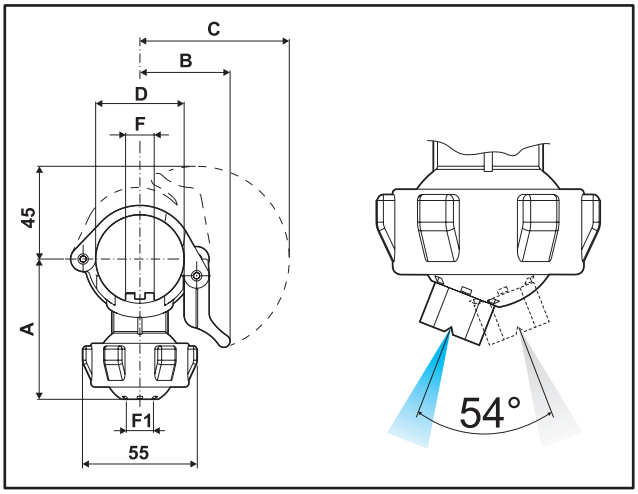

COD. CODE CÓD.		F1	F	D	A	B	C
40857BN	*	1/8" NPT	10	1"	62 mm	39 mm	67 mm
40867BN	*	1/4" NPT					
40857CN	*	1/8" NPT	14				
40867CN	*	1/4" NPT					
40857DN	*	1/8" NPT	17				
40867DN	*	1/4" NPT					
40858BN	*	1/8" NPT	10	1" 1/4	67 mm	43 mm	72 mm
40868BN	*	1/4" NPT					
40858CN	*	1/8" NPT	14				
40868CN	*	1/4" NPT					
40858DN	*	1/8" NPT	17				
40868DN	*	1/4" NPT					
40859BN	*	1/8" NPT	10	1" 1/2	71 mm	46 mm	75 mm
40869BN	*	1/4" NPT					
40859CN	*	1/8" NPT	14				
40869CN	*	1/4" NPT					
40859DN	*	1/8" NPT	17				
40869DN	*	1/4" NPT					

*: il colore in tabella si riferisce al reale colore delle sfere
*: the colour in the table refers to the actual colour of the balls
*: el color indicado en la tabla se refiere al color real de las bolas

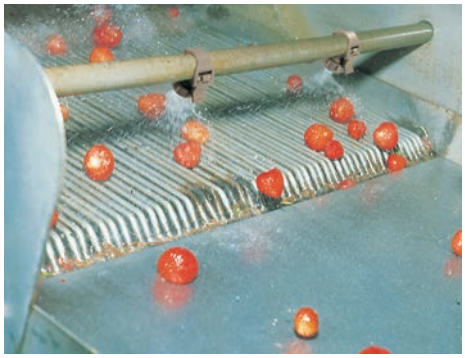

PORTAGETTO A SFERA
BALL NOZZLE HOLDER
PORTABOQUILLA DE BOLA

Portagetto a sfera con attacco filettato
- Corpo portagetto disponibile con filetto NPT
- Ugello orientabile fino a 54° in tutte le direzioni
- Pressione massima di esercizio 10 bar
- Disponibile con guarnizioni in EPDM (VITON® a richiesta)
- Corpo in PP rinforzato con fibra di vetro
- Sfera con O'Ring di tenuta
- Filettatura sfera NPT

APPLICAZIONI
Adatto ad ogni tipologia di applicazione industriale ed agricola:
- Lavaggio di autovetture e camion
- Lavaggio di macchine e parti industriali
- Lavaggio di metalli
- Sgrassatura di parti
- Riduzione delle schiume
- Verniciatura spray
- Lavaggio di circuiti stampati
- Lavaggi e trattamenti su alimentari

Ball nozzle holder with threaded connection
- Nozzle holder body available with NPT threading
- Nozzle orientation: 54° in any direction
- Maximum operating pressure: 10 bar
- EPDM gaskets (VITON® on request)
- Fibre-glass reinforced PP body
- Ball with O-Ring seal
- NPT ball thread

APPLICATIONS
Suitable for all types of agricultural and industrial applications:
- Washing vehicles and trucks
- Washing industrial machines and parts
- Washing metals
- Degreasing parts
- Reducing foams
- Spray painting
- Washing printed circuits
- Washing and treatments of foodstuffs

Portaboquilla de bola con conexión roscada
- Cuerpo del portaboquilla disponible con rosca NPT
- Boquilla orientable hasta 54° en todas las direcciones
- Máx. presión de funcionamiento 10 bar
- Disponible con juntas de EPDM (bajo demanda de VITON®)
- Cuerpo en PP reforzado con fibra de vidrio
- Bola con junta tórica de estanqueidad
- Rosca bola NPT

APLICACIONES
Indicado para todos los tipos de aplicaciones industriales y agrícolas:
- Lavado de automóviles y camiones
- Lavado de máquinas y componentes industriales
- Lavado de metales
- Desengrasado de piezas
- Reducción de las espumas
- Pintura por pulverización
- Lavado de circuitos impresos
- Lavados y tratamientos en productos alimentarios

10 bar | 145 PSI

COD. CODE CÓD.		F1	F
4080B0N	*	1/8" NPT	1/4" NPT
4081B0N	*	1/4" NPT	
4082B0N	*	3/8" NPT	
4080C0N	*	1/8" NPT	3/8" NPT
4081C0N	*	1/4" NPT	
4082C0N	*	3/8" NPT	
4080D0N	*	1/8" NPT	1/2" NPT
4081D0N	*	1/4" NPT	
4082D0N	*	3/8" NPT	

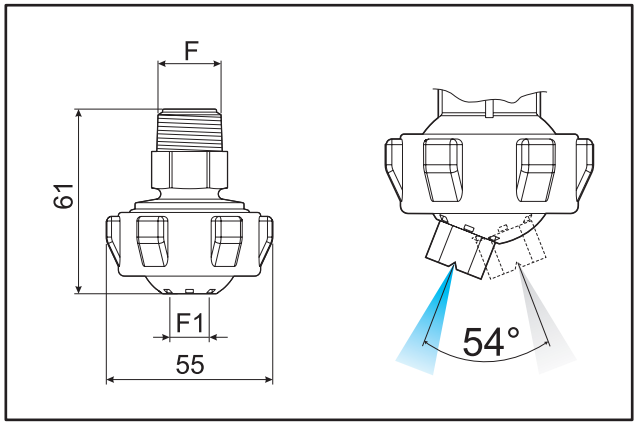

*: il colore in tabella si riferisce al reale colore delle sfere
*: the colour in the table refers to the actual colour of the balls
*: el color indicado en la tabla se refiere al color real de las bolas

PORTAGETTI PER BARRE CON TUBO FLESSIBILE
NOZZLE HOLDERS FOR DRY BOOMS
PORTABOQUILLAS PARA MANGUERA

413

Portagetti per barre con tubo flessibile
- Attacco portagomma Ø 15 mm e corpo sagomato per barre a "U"
- Attacco rapido per testina
- Massima pressione di lavoro 20 bar (290 PSI)
- Disponibile con guarnizioni in EPDM o Viton®
- Ingombro ridotto

Nozzle holders for dry booms
- Ø15 mm hose barb and housing for "U" boom
- With standard quick coupling
- Maximum working pressure 20 bar (290 PSI)
- Available with EPDM or Viton® gaskets
- Very compact overall dimensions

Portaboquillas para manguera
- Toma portamanguera Ø 15 mm y cuerpo moldeado para barras en "U"
- Toma rápida para cabezal
- Máxima presión de trabajo 20 bar
- Disponible con junta de EPDM o Viton®
- Dimensiones reducidas

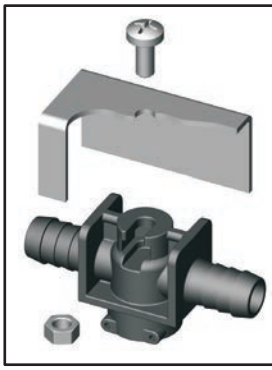

Il portagetto può essere fissato alla barra con un dado M6 inserito nell'apposita sede presente nella parte superiore.

The nozzle holder can be fastened to the boom with a M6 nut inserted into the slot on the upper part of the union.

El porta-surtidor se puede fijar a la barra con una tuerca M6 introducida en el específico alojamiento que se encuentra presente en la parte superior.

20 bar

290 PSI

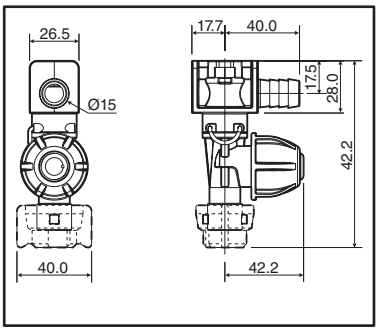

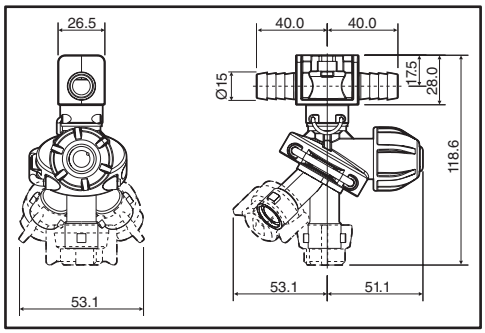

Portagomma singolo, una via
Single hose barb, one way
Portamanguera único, una vía

COD. CODE CÓD.	
413 614	5

Portagomma singolo, tre vie
Single hose barb, three way
Portamanguera único, tres vías

COD. CODE CÓD.	
413 3614	5

Portagomma doppio, una via
Double hose barb, one way
Portamanguera doble, una vía

COD. CODE CÓD.	
413 624	5

Portagomma doppio, tre vie
Double hose barb, three way
Portamanguera doble, tres vías

COD. CODE CÓD.	
413 3624	5

413

PORTAGETTI PER BARRE CON TUBO FLESSIBILE
NOZZLE HOLDERS FOR DRY BOOMS
PORTABOQUILLAS PARA MANGUERA

Corpi portagetto con attacchi rapidi o filettati da 3/8" e portagomma singoli, doppi e tripli
- Pressione max di lavoro 20 bar (290 PSI)

Nozzle holder body with quick or 3/8" threaded coupling and hose fittings single, double and triple
- Max. working pressure 20 bar / 290 PSI

Cuerpo portaboquillas con acoplamiento rápido o roscado 3/8" y portamanguera único, doble y triple
- Presión de ejercicio máx. 20 bar

COD. CODE CÓD.	Ø	
413 111	10 mm (3/8")	25
413 112	13 mm (1/2")	25
413 113	19 mm (3/4")	25

COD. CODE CÓD.	Ø	
413 121	10 mm (3/8")	25
413 122	13 mm (1/2")	25
413 123	19 mm (3/4")	25

COD. CODE CÓD.	Ø	
413 131	10 mm (3/8")	25
413 132	13 mm (1/2")	25
413 133	19 mm (3/4")	25

COD. CODE CÓD.	Ø	
413 211	10 mm (3/8")	10
413 212	13 mm (1/2")	10
413 213	19 mm (3/4")	10

COD. CODE CÓD.	Ø	
413 221	10 mm (3/8")	10
413 222	13 mm (1/2")	10
413 223	19 mm (3/4")	10

COD. CODE CÓD.	Ø	
413 231	10 mm (3/8")	10
413 232	13 mm (1/2")	10
413 233	19 mm (3/4")	10

COD. CODE CÓD.	Ø	
413 411	10 mm (3/8")	10
413 412	13 mm (1/2")	10
413 413	19 mm (3/4")	10

COD. CODE CÓD.	Ø	
413 421	10 mm (3/8")	10
413 422	13 mm (1/2")	10
413 423	19 mm (3/4")	10

COD. CODE CÓD.	Ø	
413 511	10 mm (3/8")	25
413 512	13 mm (1/2")	25
413 513	19 mm (3/4")	25

COD. CODE CÓD.	Ø	
413 521	10 mm (3/8")	25
413 522	13 mm (1/2")	25
413 523	19 mm (3/4")	25

COD. CODE CÓD.	Ø	
413 531	10 mm (3/8")	25
413 532	13 mm (1/2")	25
413 533	19 mm (3/4")	25

PORTAGETTI PER BARRE CON TUBO FLESSIBILE
NOZZLE HOLDERS FOR DRY BOOMS
PORTABOQUILLAS PARA MANGUERA

413

COD. CODE CÓD.	Ø	
413 3212	13 mm (1/2")	5
413 3213	19 mm (3/4")	5

COD. CODE CÓD.	Ø	
413 3222	13 mm (1/2")	5
413 3223	19 mm (3/4")	5

COD. CODE CÓD.	Ø	
413 3232	13 mm (1/2")	5
413 3233	19 mm (3/4")	5

COD. CODE CÓD.	Ø	
413 211.010	10 mm (3/8")	25
413 212.010	13 mm (1/2")	25
413 213.010	19 mm (3/4")	25

COD. CODE CÓD.	Ø	
413 221.010	10 mm (3/8")	25
413 222.010	13 mm (1/2")	25
413 223.010	19 mm (3/4")	25

COD. CODE CÓD.	Ø	
413 231.010	10 mm (3/8")	25
413 232.010	13 mm (1/2")	25
413 233.010	19 mm (3/4")	25

COD. CODE CÓD.	
400 270N	25

COD. CODE CÓD.	
402 275N	25

COD. CODE CÓD.	vie ways vias	
4012 275N	3	5

Fascette di montaggio

COD. CODE CÓD.	per tubi for pipes para tubos	Ø	
413 003	26.4 mm (3/4")		10
413 004	33.3 mm (1")		10
413 005	42 mm (1" 1/4)		10

Mounting clamps

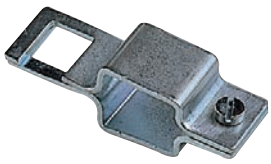

COD. CODE CÓD.	per tubi for pipes para tubos	⍁	
413 013	19 mm (3/4")		10
413 014	25 mm (1")		10
413 015	31.8 mm (1" 1/4)		10
413 016	38 mm (1" 1/2)		10

Bridas de montaje

Derivazione a 45° per doppio attacco rapido
45° connection for double quick fitting
Conexion 45° para doble acoplamiento rápido

COD. CODE CÓD.	
4029 1601	25

Attacco rapido per testina 90°
Quick fitting connection for 90° cap
Acople rápido para boquilla 90°

COD. CODE CÓD.	
4029 1401	25

Terminale 1/2" F con attacco rapido a 45°
½"F end fitting with 45° quick fitting
Racor final ½" hembra con acople rápido 45°

COD. CODE CÓD.	F	
400 279	1/2"	25
400 280	3/4"	25

Portagetto singolo snodato con attacco rapido (senza testina)
Swivel nozzle holder with quick coupling (cap not included)
Portaboquillas articulado con acoplamiento rápido (sin cabezal)

COD. CODE CÓD.	F	
404 072	G 1/4 *(BSP)*	10
404 072N	1/4" NPT	
404 082	G 3/8 *(BSP)*	

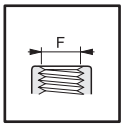

Portagetto singolo snodato con testina filettata G 3/8
Swivel nozzle holder with 3/8" BSP threaded cap
Portaboquillas articulado con cabezal roscado G 3/8

COD. CODE CÓD.	F	
404 070	G 1/4 *(BSP)*	10
404 070N	1/4" NPT	
404 080	G 3/8 *(BSP)*	

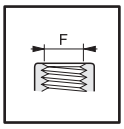

Portagetto doppio snodato con attacco rapido (senza testina)
Double swivel nozzle holder with quick coupling (cap not included)
Portaboquillas articulado con acoplamiento rápido (sin cabezal)

COD. CODE CÓD.	F	
404 172	G 1/4 *(BSP)*	10
404 172N	1/4" NPT	
404 182	G 3/8 *(BSP)*	

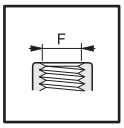

Portagetto doppio snodato con testina filettata G 3/8
Double swivel nozzle holder with 3/8" BSP threaded cap
Portaboquillas articulado con cabezal roscado G 3/8

COD. CODE CÓD.	F	
404 170	G 1/4 *(BSP)*	10
404 170N	1/4" NPT	
404 180	G 3/8 *(BSP)*	

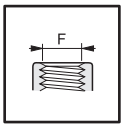

Portagetto snodato G ¼
¼" BSP swivel coupling nozzle holder
Portaboquillas articulado G ¼

COD. CODE CÓD.	F	
004 750	G 1/4 *(BSP)*	5

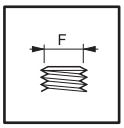

Portagetto snodato G ¼
¼" BSP double swivel coupling nozzle holder
Portaboquillas articulado G ¼

COD. CODE CÓD.	F	
004 760	G 1/4 *(BSP)*	5

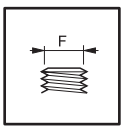

Portagetto fisso
Fixed nozzle holder
Portaboquillas fijo

COD. CODE CÓD.	D	F *(mm)*	V *(BSP)*	
004 715	1/2"	7	G 3/8 M	10

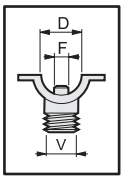

Portagetto fisso
Fixed nozzle holder
Portaboquillas fijo

COD. CODE CÓD.	F	
004 701	G 1/4 *(BSP)*	25
004 702	G 1/8 *(BSP)*	

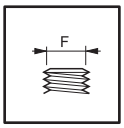

Girello di ricambio in ottone (G 3/8)
Spare brass lock nut (3/8" BSP)
Tuerca de repuesto de latón (G 3/8)

COD. CODE CÓD.	
004 715.030	25

Adattatori attacco rapido
Quick-fitting adapters
Adaptadores acoplamiento rápido

COD. CODE CÓD.	F	
400 270	G 1/4 *(BSP)*	25
400 270N	1/4" NPT	

COD. CODE CÓD.	F	
400 275N	1/4" NPT	25

Tubi di calata **Hose drops** **Tubos de bajada**

Con attacco rapido
With quick coupling
Con acoplamiento rápido

COD. CODE CÓD.	L *mm*	L *inches*	F1	
430 201	380	15"	1/4" NPT	10
430 202	610	24"	1/4" NPT	

Con attacco filettato
With threaded coupling
Con acoplamiento roscado

COD. CODE CÓD.	F	L *mm*	L *inches*	F1	
430 001	11/16"	380	15"	1/4" NPT	10
430 002	11/16"	610	24"	1/4" NPT	
430 101	3/8"	380	15"	1/4" NPT	
430 102	3/8"	610	24"	1/4" NPT	

ACCESSORI
ACCESSORIES
ACCESORIOS

Filtro con antigoccia
Filter with ball check valve
Filtro con antigoteo

ISO colour coding

COD. CODE CÓD.	Tipo - Type - Tipo	
424 2313	50 mesh	50
424 23135	80 mesh	
424 2314	100 mesh	

Filtro a calotta
Cup filter
Filtro de casquete

ISO colour coding

COD. CODE CÓD.	Tipo - Type - Tipo	
424 2302	32 mesh	100
424 2303	50 mesh	
424 23035	80 mesh	
424 2304	100 mesh	

Filtro cilindro
Cylindrical filter
Filtro cilíndrico

ISO colour coding

COD. CODE CÓD.	Tipo - Type - Tipo	
424 3313	50 mesh	50
424 33135	80 mesh	
424 3314	100 mesh	

Manicotto attacco rapido per lavaggio barra
Boom flushing quick-fitting adapter
Manguito de acoplamiento rápido para lavar la barra

COD. CODE CÓD.	F	
400 276	G 3/8 *(BSP)*	25
400 277	G 1/2 *(BSP)*	
400 276U	G 11/16 *(BSP)*	
400 278	G 3/4 *(BSP)*	
400 276B	M18 x 1.5	
400 276C	M20 x 1.5	

COD. CODE CÓD.	
402 909 01	25

Portagomma
Hosetail
Portamanguera

COD. CODE CÓD.	Ø	
105 108	8 mm	25
105 110	10 mm	

COD. CODE CÓD.	
402 904 xx	25

xx= vedere a pag. H-34
xx= see page H-34
xx= véase pág. H-34

Morsetto bloccaggio barra diserbo
Spray boom locking clamp
Mordaza de suseccion barra herbicida

COD. CODE CÓD.	⊘		
425 001	20 mm	10	

Morsetto supporto barra diserbo
Spray boom support clamp
Mordaza de soporte barra herbicida

COD. CODE CÓD.	⊘	⊘	
425 021	1/2"	20 mm	10
425 022	1/2"	25 mm	
425 031	20 mm	20 mm	
425 032	20 mm	25 mm	

Kit vite
Screw kit
Kit tornillos

COD. CODE CÓD.
400 100

Morsetto supporto barra diserbo zincato
Galvanised spray boom support clamp
Mordaza de soporte barra herbicida galvanizada

COD. CODE CÓD.	⊘	⊘	
004 208	1/2"	25 mm	5
004 209	1/2"	30 mm	

Aste inox AISI 304
AISI 304 stainless steel rods
Barras de inox AISI 304

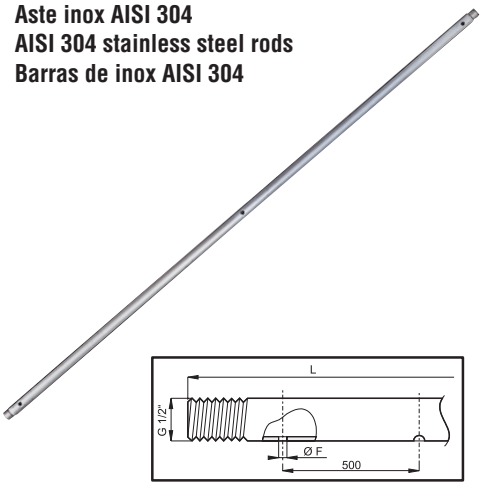

COD. / CODE / CÓD. F Ø 7 (mm)	COD. / CODE / CÓD. F Ø 10 (mm)	n° fori no. of hoses n° agujeros	L (cm)
004 204	004 2041	2	57
004 205	004 2051	3	107
004 206	004 2061	4	157
004 207	004 2071	5	207
004 212	004 2121	6	258
004 214	004 2141	7	307

Morsetti a battuta piana

- Morsetti per il fissaggio delle barre porta getti alla barra da diserbo
- Realizzati in Nylon®
- Viti di fissaggio da ordinare separatamente

Flat seat clamps

- Clamps to attach the nozzle holder booms to the spraying boom
- Made in Nylon
- Fixing screw must be ordered separately

Abrazaderas de batiente llano

- Bridas de montaje de las barras puerta-boquillas a la barra de pulverisacion
- Producido en Nylon
- Tornillo de fisage deben ser pedidos separatamente

COD. CODE CÓD.	Ø		
425 120	20 mm	20 mm	25
425 130	G 1/2	21 mm	
425 15A0	25 mm	25 mm	
425 150	G 3/4	26.4 mm	
425 160	G 1	33.3 mm	

Kit vite e dado
Screw and nut kit
Kit tornillo y tuerca

COD. CODE CÓD.	Tipo - Type - Tipo
400 100	M6
400 101	M6 Inox / S.S.

Raccordo a cavallotto

NEW

Clamp fitting

COD. CODE CÓD.	D	F (mm)
400 8201	20 mm	10
400 840	1/2"	10
400 85A0	25 mm	10
400 850	3/4"	10
400 860	1"	10

Racor con abrazadera

*COD. *CODE *CÓD.	Q.TÀ DA ORDINARE Q.TY TO BE ORDERED CANTITAD DE PEDIR
V2B25F	1

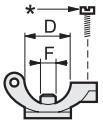

Raccordi ad innesto rapido per tubo RILSAN Ø 6 mm
- Realizzati in resina acetalica e particolari interni in acciaio Inox
- O'ring interno in NBR

Rapid coupling fittings for Ø 6 mm RILSAN pipe
- Made of acetalic resin (inside parts in Stainless Steel)
- NBR internal O'ring

Racores de acoplamiento rápido para tubo RILSAN Ø 6 mm
- Hechos en resina acetalica con componentes interiores en acero Inox
- Junta interiora de NBR

Innesto rapido a 90°
90° rapid coupling
Acople rápido 90°

COD. CODE CÓD.	Ø tubo Ø pipe Ø tubo
F01PM 0306E	6 mm

Innesto rapido a "T"
"T" rapid coupling
Acople rápido a "T"

COD. CODE CÓD.	Ø tubo Ø pipe Ø tubo
F01PM 0206E	6 mm

Innesto rapido terminale
Terminal rapid coupling
Acople rápido terminal

COD. CODE CÓD.	Ø tubo Ø pipe Ø tubo	F (BSP)
F01PM 010611E	6 mm	G 1/8

Terminale con codolo
Terminal c/w tang
Terminal con espiga

COD. CODE CÓD.	Ø tubo Ø pipe Ø tubo	F (BSP)
F01PM 050611E	6 mm	G 1/8

(*) Montaggio degli innesti in www.aragnet.com doc.# D30002
Installation of fittings on www.aragnet.com doc.# D30002
Instalacion de racores sobre www.aragnet.com doc.# D30002

Raccordi ad innesto rapido
- Per tubi in metallo o in plastica
- Realizzati in resina acetalica e particolari interni in acciaio Inox
- Rapida installazione senza ausilio di attrezzature, **non è necessario filettare il tubo**

Rapid coupling fittings
- For metal and plastic pipes
- Made of acetalic resin (inside parts in inox stainless steel)
- Fast assembling without equipments; **no needs to thread the pipe**

Racores de acoplamiento rápido
- Para tubos de metal y de plastico
- Hechos en resina acetalica con componentes interiores en acero Inox
- Instalacion rapida sin auxilio de equipos, **no hay que enroscar el tubo**

Innesto rapido
Rapid coupling
Acople rápido

COD. CODE CÓD.	Ø tubo Ø pipe Ø tubo
F01PM 0422E	22 mm

Innesto rapido a 90°
90° rapid coupling
Acople rápido 90°

COD. CODE CÓD.	Ø tubo Ø pipe Ø tubo
F01PM 0322E	22 mm

Innesto rapido a "T"
"T" rapid coupling
Acople rápido a "T"

COD. CODE CÓD.	Ø tubo Ø pipe Ø tubo
F01PM 0222E	22 mm

Innesto rapido terminale
Terminal rapid couping
Acople rápido terminal

COD. CODE CÓD.	Ø tubo Ø pipe Ø tubo	F (BSP)
F01PM 012216E	22 mm	G 3/4

Terminale con codolo
Terminal c/w tang
Terminal con espiga

COD. CODE CÓD.	Ø tubo Ø pipe Ø tubo	F (BSP)
F01PM 052214E	22 mm	G 1/2
F01PM 052216E	22 mm	G 3/4

Tappo
Cap
Tapon

COD. CODE CÓD.	Ø tubo Ø pipe Ø tubo
F01PM 0822E	22 mm

TESTINE ATTACCO RAPIDO
QUICK-FITTING CAPS
CABEZALES DE ACOPLAMIENTO RÁPIDO

COME ORDINARE
HOW TO ORDER
CÓMO PEDIR

Per ordinare una testina cod. ***402 900*** *di colore verde indicare* ***402 900 05***

To order a green cap with code ***402 900*** *indicate* ***402 900 05***

Para pedir un cabezal cód. ***402 900*** *de color verde indiquen* ***402 900 05***

Colori standard
Standard colors
Colores estándar

Colore / Color / Color	Cod. (xx) / Code (xx) / Cód. (xx)
Rosso / Red / Rojo	03
Blu / Blue / Azul	04
Verde / Green / Verde	05
Giallo / Yellow/ Amarillo	06
Marrone / Brown / Marrón	07

Colori a richiesta (contattare l'ufficio commerciale per le modalità di fornitura).
Colours on demand (contact export dept. for supply mode)
Colores a petición (contactar dep.to comercial para modalidad de suministración)

Colore / Color / Color	Cod. (xx) / Code (xx) / Cód. (xx)
Nero / Black / Negro	01
Bianco / White / Blanco	02
Arancione / Orange / Naranja	08
Verde chiaro / Light green / Verde claro	09

Colore / Color / Color	Cod. (xx) / Code (xx) / Cód. (xx)
Grigio / Grey / Gris	10
Azzurro / Light blue / Azul claro	11
Blu scuro / Dark blue / Azul oscuro	12
Lilla / Lilac / Lila	13

Tipo / Type / Tipo	Testina con guarnizione / Cap with gasket / Boquilla con junta — COD. / CODE / CÓD.		Guarnizione di ricambio / Spare gasket / Junta de repuesto — COD. / CODE / CÓD.		Per uso con ugelli (solo per riferimento) / For use with nozzle (for reference only) / Para uso con boquillas (sólo para referencia)
	402 900 xx	25	402 200.040	25	**ASJ®** SF / SFA / WR / WRC / LD / LDC / EF / AFC / CFA / CFA-U / CFA-T / AOC / ATP **Albuz®** API / ADI / AXI80 / AXI110 / OCI / CVI110 **Lechler®** IDK / IDKN / IDKT / LU /AD / AD90 ST / IDKS / ES / OC(small size) **Hypro®** POM110 / DRIFT BETA 120° / POM 80° GUARDIAN AIR / LODRIFT 110 / ULD120 DEFLECTIP / AIRMIX 110 **TeeJet®** STANDARD 0067_08 / XR 01_08 / DG TTJ / AIXR / TT / OC
	402 901 xx	25	402 200.040	25	**ASJ®** TFS / TFLD / PSP / BX **Albuz®** APE / EXA / ESI / AVI110 AVIOC / APM / MVI AVI80 **ASJ®** ATC / TFA **Albuz®** AVI-TWIN
	402 902 xx	25	402 200.040	25	**Lechler** serie 652 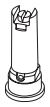 **Lechler** serie ID
	402 904 xx	25	402 200.040	25	**ASJ®** DEF DEF140 **Albuz®** TK FloodJet® FL FullJet® TG FullCone 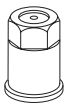 TX AITXA ConeJet® **Lechler** TR / ITR
	402 905 xx	25	402 200.040 + 402 105.030	25 25	**ASJ®** HCA80 / HCA60 / HCC / HCI80 /HCI60 / HCI40 **Albuz®** ATR 80 / ATR 60 ATI 60 / TVI80 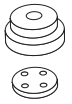 **ASJ®** NC DC **Albuz®** ATR / AMPT Piastrina e convogliatore in ceramica Ceramic disc and core Placa y difusor de cerámica
	402 906 xx	25	402 200.040	25	**TeeJet®** Flat Spray Tips (larger capacities) Standard -10 -20 XR -10 -15
	402 907 xx	25	402 200.040	25	**TJ TwinJet®** No. TJ60 Spray Tip **TeeJet®** TTI / SJ3 / DGTJ60 **TeeJet®** AI / AIUB No. AI Spray Tip
	402 908 xx	25	402 200.040	25	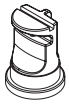 **ASJ®** DEF / DEF140 TK-VS FloodJet® 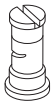 Turbo FloodJet™
	402 909 01 *Solo colore nero* *Only black color* *Solo color negro*	25	402 200.040	25	Permette di chiudere alcuni ugelli per variare l'interfila Used to close some nozzles to change spacing Permite cerrar algunas boquillas para variar la distancia entre filas
	402 910 01 (1/4" NPT) **402 912 01** (1/8" NPT) *Solo colore nero* *Only black color* *Solo color negro*	25	402 200.040	25	Con filetto 1/4" NPT per l'uso di ugelli filettati o per manometro di controllo With 1/4" NPT thread for use on threaded nozzles or for control gauge Con rosca 1/4" NPT para usar boquillas roscadas o para manómetro de control
	402 915 xx	25	402 200.040 + G11015	25	**Albuz®** TVI
	402 91703 *Solo colore rosso* *Only red color* *Solo color rojo*	25	402 200.040 + 402 105.030	25 25	**ASJ®** HC / HCF

UNI-CAP

TESTINA PORTA GETTI UNIVERSALE
UNIVERSAL NOZZLE-CAP
CABEZALES PORTABOQUILLAS UNIVERSAL

Testina porta getti universale "UNI-CAP"
- Testina universale utilizzabile con la maggioranza degli ugelli in commercio
- Semplifica la gestione del magazzino riducendone i costi di esercizio

"UNI-CAP" universal nozzle-cap
- Universal nozzle-cap,suitable to be used with the majority of the nozzles in commerce
- Lower stock costs and easier managing

Cabezal portaboquillas universal "UNI-CAP"
- Cabezal universal utilizable con la mayoría de las boquillas existentes en el mercado
- Simplifica la gestión del almacén, reduciendo sus costes de funcionamiento

PATENTED

COD. CODE CÓD.	Guarnizione di ricambio Spare gasket Junta de repuesto COD. / CODE / CÓD.
402 990 xx	402 200.040 *(pack 25 pz.)*

Una sola testina per i vostri ugelli!
Just one cap for your nozzles!
¡Un solo cabezal para sus boquillas!

per ugelli / for nozzle / para cabezales

ASJ® AFC / BX / CFA / CFA-U / CFA-T / ATC / EF
FF / SF / LD / LDC / PSP / SFA / TFA / TFLD
TFS / WR / WRC / AOC / ATP
Albuz® API / ADI / AXI / APE-EXA / AVI / APM-EXA
Lechler® LU
Lurmark® Flat fan tips - Air Mix
TeeJet® Flat fan tips
Std.-0067 -08
XR -01 -06
DG -015 -05
Lechler® serie 652
Lechler® serie ID
TeeJet® AI

COME ORDINARE
HOW TO ORDER
CÓMO PEDIR

Per ordinare una testina cod. ***402 900*** *di colore verde indicare* ***402 900 05***

To order a green cap with code ***402 900*** *indicate* ***402 900 05***

Para pedir un cabezal cód. ***402 900*** *de color verde indiquen* ***402 900 05***

Colori standard
Standard colors
Colores estándar

Colore Color Color	Cod. (xx) Code (xx) Cód. (xx)
Rosso / Red / Rojo	03
Blu / Blue / Azul	04
Verde / Green / Verde	05
Giallo / Yellow/ Amarillo	06
Marrone / Brown / Marrón	07

Colori a richiesta (contattare l'ufficio commerciale per le modalità di fornitura).
Colours on demand (contact export dept. for supply mode)
Colores a petición (contactar dep.to comercial para modalidad de suministración)

Colore Color Color	Cod. (xx) Code (xx) Cód. (xx)
Nero / Black / Negro	01
Bianco / White / Blanco	02
Arancione / Orange / Naranja	08
Verde chiaro / Light green / Verde claro	09

Colore Color Color	Cod. (xx) Code (xx) Cód. (xx)
Grigio / Grey / Gris	10
Azzurro / Light blue / Azul claro	11
Blu scuro / Dark blue / Azul oscuro	12
Lilla / Lilac / Lila	13

Testine "Hardi®" — **"Hardi®" Caps** — **Cabezas "Hardi®"**

Tipo Type Tipo	Testina con guarnizione Cap with gasket Boquilla con junta COD. / CODE / CÓD.		Guarnizione di ricambio Spare gasket Junta de repuesto COD. / CODE / CÓD.		Per uso con ugelli (solo per riferimento) For use with nozzle (for reference only) Para uso con boquillas (sólo para referencia)
	422 CPH FF01	25	402 200.040	25	**ASJ®** SF / SFA / WR / WRC / LD / LDC EF / TLT / AFC / CFA / CFA-U / CFA-T / AOC **Albuz®** API / ADI / AXI80 / AXI110 / OCI / CVI110 **Lechler®** IDK / IDKN / IDKT / LU /AD / AD90 / ST IDKS / ES / OC(small size) **Hypro®** POM110 / DRIFT BETA 120° / POM 80° GUARDIAN AIR / LODRIFT 110 / ULD120 DEFLECTIP / AIRMIX 110 **TeeJet®** STANDARD 0067_08 / XR 01_08 / DG TTJ / AIXR / TT / OC
	422 CPH TF01	25	402 200.040	25	**ASJ®** TFS / TFLD / PSP / BX **Albuz®** APE / EXA / ESI / AVI110 AVIOC / APM / MVI AVI80 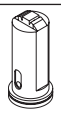 **ASJ®** ATC / TFA **Albuz®** AVI-TWIN
	422 CPH HC01	25	402 200.040	25	**ASJ®** HC / HCF 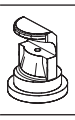 **ASJ®** DEF / DEF140 **Albuz®** TK FloodJet® 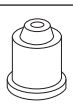 **TeeJet®** FL FullJet® 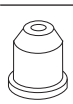 **TeeJet®** TG FullCone 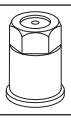 **TeeJet®** TX AITXA ConeJet® **Lechler** TR / ITR

UGELLI
NOZZLES
BOQUILLAS

STANDARD FLAT FAN

- Montati sulla barra correttamente spaziati e alla giusta distanza dalla superficie da trattare, garantiscono una copertura uniforme.
- Stampato in Delrin®, ad alta stabilità chimica, che conferisce ottime caratteristiche di durata.
- Adatto per trattamenti con erbicidi, fungicidi ed insetticidi.

- If properly fitted onto the boom and at the right distance from the area to be sprayed, they ensure smooth coverage.
- Made of molded Delrin®, a polymer ensuring high chemical stability and an exceptionally long useful life.
- Suitable for herbicides, fungicides and pesticides.

- Montadas en la barra correctamente espaciadas y a la distancia correcta de la superfi cie a tratar, garantizan una cobertura uniforme.
- Moldeado en Delrin®, material con alta estabilidad química, que otorga excepcionales características de duración.
- Adecuado para tratamientos con herbicidas, fungicidas e insecticidas.

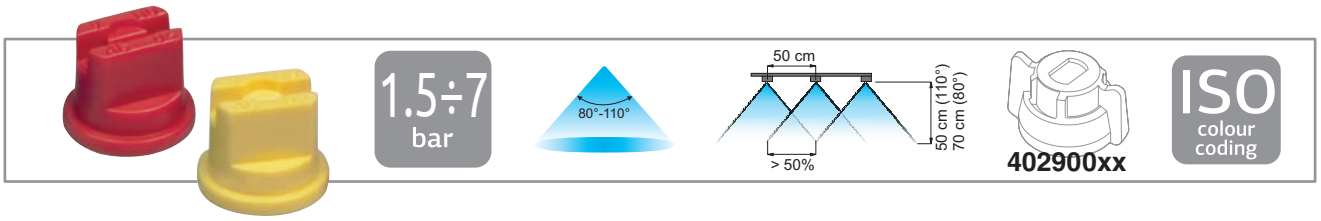

COD. 110° CODE 110° CÓD. 110°	bar	drop 110°	l/min	l/ha (spazio tra gli ugelli: 50 cm) l/ha (nozzle spacing: 50 cm) l/ha (espacio entre las boquillas: 50 cm) 4 km/h	6 km/h	8 km/h	10 km/h	12 km/h	14 km/h	16 km/h	18 km/h	20 km/h	25 km/h	drop 80°	COD. 80° CODE 80° CÓD. 80°
422SF11001	1.5	F	0.28	85	57	42	34	28	24	21	19	17	14	F	422SF08001
	3	VF	0.40	120	80	60	48	40	34	30	27	24	19	VF	
	5	VF	0.52	155	103	77	62	52	44	39	34	31	25	VF	
	7	VF	0.61	183	122	92	73	61	52	46	41	37	29	VF	
422SF110015	1.5	F	0.42	127	85	64	51	42	36	32	28	25	20	F	422SF080015
	3	VF	0.60	180	120	90	72	60	51	45	40	36	29	VF	
	5	VF	0.77	232	155	116	93	77	66	58	52	46	37	VF	
	7	VF	0.92	275	183	137	110	92	79	69	61	55	44	VF	
422SF11002	1.5	F	0.57	170	113	85	68	57	48	42	38	34	27	F	422SF08002
	3	F	0.80	240	160	120	96	80	69	60	53	48	38	F	
	5	VF	1.03	310	207	155	124	103	89	77	69	62	50	VF	
	7	VF	1.22	367	244	183	147	122	105	92	81	73	59	VF	
422SF110025	1.5	F	0.71	212	141	106	85	71	61	53	47	42	34	---	NA
	3	F	1.00	300	200	150	120	100	86	75	67	60	48		
	5	VF	1.29	387	258	194	155	129	111	97	86	77	62		
	7	VF	1.53	458	306	229	183	153	131	115	102	92	73		
422SF11003	1.5	M	0.85	255	170	127	102	85	73	64	57	51	41	M	422SF08003
	3	F	1.20	360	240	180	144	120	103	90	80	72	58	F	
	5	F	1.55	465	310	232	186	155	133	116	103	93	74	F	
	7	VF	1.83	550	367	275	220	183	157	137	122	110	88	VF	
422SF11004	1.5	M	1.13	339	226	170	136	113	97	85	75	68	54	M	422SF08004
	3	F	1.60	480	320	240	192	160	137	120	107	96	77	F	
	5	F	2.07	620	413	310	248	207	177	155	138	124	99	F	
	7	F	2.44	733	489	367	293	244	209	183	163	147	117	F	
422SF11005	1.5	C	1.41	424	283	212	170	141	121	106	94	85	68	C	422SF08005
	3	M	2.00	600	400	300	240	200	171	150	133	120	96	M	
	5	M	2.58	775	516	387	310	258	221	194	172	155	124	M	
	7	M	3.06	917	611	458	367	306	262	229	204	183	147	M	
422SF11006	1.5	C	1.70	509	339	255	204	170	145	127	113	102	81	C	422SF08006
	3	C	2.40	720	480	360	288	240	206	180	160	144	115	C	
	5	C	3.10	930	620	465	372	310	266	232	207	186	149	C	
	7	C	3.67	1.100	733	550	440	367	314	275	244	220	176	C	
422SF11008	1.5	C	2.26	679	453	339	272	226	194	170	151	136	109	C	422SF08008
	3	C	3.20	960	640	480	384	320	274	240	213	192	154	C	
	5	C	4.13	1.239	826	620	496	413	354	310	275	248	198	C	
	7	C	4.89	1.466	978	733	587	489	419	367	326	293	235	C	
422SF11010	1.5	C	2.83	849	566	424	339	283	242	212	189	170	136	C	422SF08010
	3	C	4.00	1.200	800	600	480	400	343	300	267	240	192	C	
	5	C	5.16	1.549	1.033	775	620	516	443	387	344	310	248	C	
	7	C	6.11	1.833	1.222	917	733	611	524	458	407	367	293	C	
422SF11015	1.5	VC	4.24	1.273	849	636	509	424	364	318	283	255	204	---	NA
	3	VC	6.00	1.800	1.200	900	720	600	514	450	400	360	288		
	5	VC	7.75	2.324	1.549	1.162	930	775	664	581	516	465	372		
	7	VC	9.17	2.750	1.833	1.375	1.100	917	786	687	611	550	440		

DIMENSIONE DELLE GOCCE - DROP SIZE - DIMENSIONES DE LAS GOTAS

VF	*Molto fine-Very fine-Muy fina*	< 136µm
F	*Fine-Fine-Fina*	136µm ÷ 177µm
M	*Media-Medium-Media*	177µm ÷ 218µm
C	*Grossa-Coarse-Gruesa*	218µm ÷ 349µm
VC	*Molto grossa-Very coarse-Muy gruesa*	349µm ÷ 428µm

millesimo di millimetro (Es.: 250µm = 0.25 mm)
µm= thousandth of a millimeter (Eg.: 250µm = 0.25 mm)
milésimo de milímetro (Ej.: 250µm = 0.25 mm)

WIDE RANGE

- Copertura costante in tutto l'intervallo delle pressioni.
- Angolo costante di 110° al variare della pressione già da 1 bar.
- Riduce la deriva a pressioni di 1 -1,5 bar e garantisce un'eccellente copertura già a 1,5 - 2 bar.
- Stampato in Delrin®, ad alta stabilità chimica, che conferisce ottime caratteristiche di durata.
- Adatto per trattamenti con erbicidi, fungicidi ed insetticidi.

- Smooth coverage within a wide pressure range.
- Steady 110° jet angle as pressure changes, from 1 bar.
- They reduce drift at 1 - 1.5 bar and ensure a good coverage starting from just 1.5 - 2 bar.
- Made of molded Delrin®, a polymer ensuring high chemical stability and an exceptionally long useful life.
- Suitable for herbicides, fungicides and pesticides.

- Cobertura constante en un amplio rango de presiones.
- Ángulo constante de 110° al variar la presión ya desde 1 bar.
- Reduce la deriva con presiones de 1 -1,5 bar y garantiza una excelente cobertura a 1,5 - 2 bar.
- Moldeado en Delrin®, material con alta estabilidad química, que otorga excepcionales características de duración.
- Adecuado para tratamientos con herbicidas, fungicidas e insecticidas.

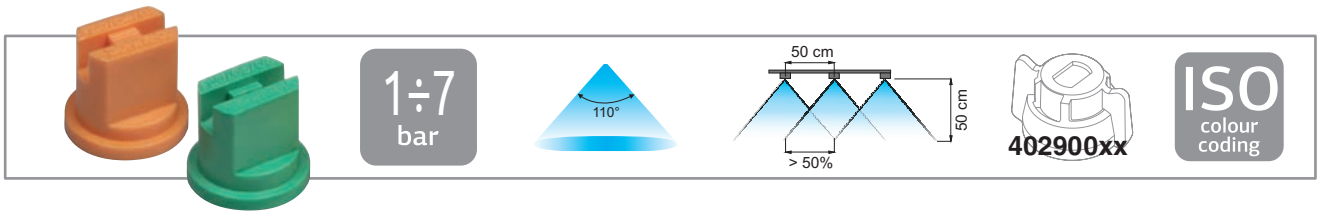

COD. CODE CÓD.	bar	drop	l/min	l/ha (spazio tra gli ugelli: 50 cm) l/ha (nozzle spacing: 50 cm) l/ha (espacio entre las boquillas: 50 cm) 4 km/h	6 km/h	8 km/h	10 km/h	12 km/h	14 km/h	16 km/h	18 km/h	20 km/h	25 km/h
422WR11001	1	F	0.23	69	46	35	28	23	20	17	15	14	11
	2	F	0.33	98	65	49	39	33	28	24	22	20	16
	3	VF	0.40	120	80	60	48	40	34	30	27	24	19
	5	VF	0.52	155	103	77	62	52	44	39	34	31	25
	7	VF	0.61	183	122	92	73	61	52	46	41	37	29
422WR110015	1	F	0.35	104	69	52	42	35	30	26	23	21	17
	2	F	0.49	147	98	73	59	49	42	37	33	29	24
	3	VF	0.60	180	120	90	72	60	51	45	40	36	29
	5	VF	0.77	232	155	116	93	77	66	58	52	46	37
	7	VF	0.92	275	183	137	110	92	79	69	61	55	44
422WR11002	1	F	0.46	139	92	69	55	46	40	35	31	28	22
	2	F	0.65	196	131	98	78	65	56	49	44	39	31
	3	F	0.80	240	160	120	96	80	69	60	53	48	38
	5	VF	1.03	310	207	155	124	103	89	77	69	62	50
	7	VF	1.22	367	244	183	147	122	105	92	81	73	59
422WR110025	1	M	0.58	173	115	87	69	58	49	43	38	35	28
	2	F	0.82	245	163	122	98	82	70	61	54	49	39
	3	F	1.00	300	200	150	120	100	86	75	67	60	48
	5	F	1.29	387	258	194	155	129	111	97	86	77	62
	7	VF	1.53	458	306	229	183	153	131	115	102	92	73
422WR11003	1	M	0.69	208	139	104	83	69	59	52	46	42	33
	2	F	0.98	294	196	147	118	98	84	73	65	59	47
	3	F	1.20	360	240	180	144	120	103	90	80	72	58
	5	F	1.55	465	310	232	186	155	133	116	103	93	74
	7	VF	1.83	550	367	275	220	183	157	137	122	110	88
422WR11004	1	M	0.92	277	185	139	111	92	79	69	62	55	44
	2	M	1.31	392	261	196	157	131	112	98	87	78	63
	3	M	1.60	480	320	240	192	160	137	120	107	96	77
	5	F	2.07	620	413	310	248	207	177	155	138	124	99
	7	F	2.44	733	489	367	293	244	209	183	163	147	117
422WR11005	1	C	1.15	346	231	173	139	115	99	87	77	69	55
	2	C	1.63	490	327	245	196	163	140	122	109	98	78
	3	M	2.00	600	400	300	240	200	171	150	133	120	96
	5	M	2.58	775	516	387	310	258	221	194	172	155	124
	7	F	3.06	917	611	458	367	306	262	229	204	183	147
422WR11006	1	C	1.39	416	277	208	166	139	119	104	92	83	67
	2	C	1.96	588	392	294	235	196	168	147	131	118	94
	3	C	2.40	720	480	360	288	240	206	180	160	144	115
	5	C	3.10	930	620	465	372	310	266	232	207	186	149
	7	M	3.67	1.100	733	550	440	367	314	275	244	220	176

DIMENSIONE DELLE GOCCE - DROP SIZE - DIMENSIONES DE LAS GOTAS

VF	*Molto fine-Very fine-Muy fina*	< 136µm
F	*Fine-Fine-Fina*	136µm ÷ 177µm
M	*Media-Medium-Media*	177µm ÷ 218µm
C	*Grossa-Coarse-Gruesa*	218µm ÷ 349µm

µm= millesimo di millimetro (Es.: 250µm = 0.25 mm)
thousandth of a millimeter (Eg.: 250µm = 0.25 mm)
milésimo de milímetro (Ej.: 250µm = 0.25 mm)

UGELLI
NOZZLES
BOQUILLAS

WIDE RANGE CERAMIC

- Copertura costante in tutto l'intervallo delle pressioni.
- Angolo costante di 110° al variare della pressione già da 1 bar.
- Riduce la deriva a pressioni di 1 -1,5 bar e garantisce un'eccellente copertura già a 1,5 - 2 bar.
- Il corpo esterno stampato in Delrin®, unito all'inserto in ceramica conferisce eccezionali caratteristiche di durata.
- Adatto per trattamenti con erbicidi, fungicidi ed insetticidi.

- Smooth coverage within a wide pressure range.
- Steady 110° jet angle as pressure changes, from 1 bar.
- They reduce drift at 1 - 1.5 bar and ensure a good coverage starting from just 1.5 - 2 bar.
- Their Delrin®-molded outer body, together with their ceramic insert, ensures an exceptionally long useful life.
- Suitable for herbicides, fungicides and pesticides.

- Cobertura constante en un amplio rango de presiones.
- Ángulo constante de 110° al variar la presión ya desde 1 bar.
- Reduce la deriva con presiones de 1 -1,5 bar y garantiza una excelente cobertura a 1,5 - 2 bar.
- El cuerpo exterior moldeado en Delrin®, junto al inserto de cerámica, le otorga excepcionales características de durabilidad.
- Adecuado para tratamientos con herbicidas, fungicidas e insecticidas.

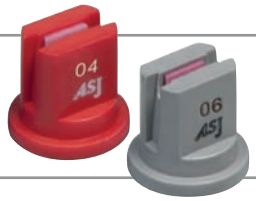

1÷7 bar

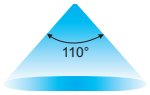

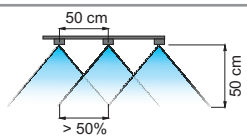

402900xx

ISO colour coding

ENAMA COMPONENTE CERTIFICATO 46a.006/013

ENTAM

COD. CODE CÓD.	bar	drop	l/min	l/ha (spazio tra gli ugelli: 50 cm) l/ha (nozzle spacing: 50 cm) l/ha (espacio entre las boquillas: 50 cm) 4 km/h	6 km/h	8 km/h	10 km/h	12 km/h	14 km/h	16 km/h	18 km/h	20 km/h	25 km/h
422WRC110015	1	M	0.35	104	69	52	42	35	30	26	23	21	17
	2	F	0.49	147	98	73	59	49	42	37	33	29	24
	3	F	0.60	180	120	90	72	60	51	45	40	36	29
	5	VF	0.77	232	155	116	93	77	66	58	52	46	37
	7	VF	0.92	275	183	137	110	92	79	69	61	55	44
422WRC11002	1	M	0.46	139	92	69	55	46	40	35	31	28	22
	2	F	0.65	196	131	98	78	65	56	49	44	39	31
	3	F	0.80	240	160	120	96	80	69	60	53	48	38
	5	VF	1.03	310	207	155	124	103	89	77	69	62	50
	7	VF	1.22	367	244	183	147	122	105	92	81	73	59
422WRC110025	1	M	0.58	173	115	87	69	58	49	43	38	35	28
	2	F	0.82	245	163	122	98	82	70	61	54	49	39
	3	F	1.00	300	200	150	120	100	86	75	67	60	48
	5	VF	1.29	387	258	194	155	129	111	97	86	77	62
	7	VF	1.53	458	306	229	183	153	131	115	102	92	73
422WRC11003	1	M	0.69	208	139	104	83	69	59	52	46	42	33
	2	M	0.98	294	196	147	118	98	84	73	65	59	47
	3	F	1.20	360	240	180	144	120	103	90	80	72	58
	5	F	1.55	465	310	232	186	155	133	116	103	93	74
	7	F	1.83	550	367	275	220	183	157	137	122	110	88
422WRC11004	1	M	0.92	277	185	139	111	92	79	69	62	55	44
	2	M	1.31	392	261	196	157	131	112	98	87	78	63
	3	F	1.60	480	320	240	192	160	137	120	107	96	77
	5	F	2.07	620	413	310	248	207	177	155	138	124	99
	7	F	2.44	733	489	367	293	244	209	183	163	147	117
422WRC11005	1	C	1.15	346	231	173	139	115	99	87	77	69	55
	2	M	1.63	490	327	245	196	163	140	122	109	98	78
	3	M	2.00	600	400	300	240	200	171	150	133	120	96
	5	M	2.58	775	516	387	310	258	221	194	172	155	124
	7	M	3.06	917	611	458	367	306	262	229	204	183	147
422WRC11006	1	C	1.39	416	277	208	166	139	119	104	92	83	67
	2	C	1.96	588	392	294	235	196	168	147	131	118	94
	3	C	2.40	720	480	360	288	240	206	180	160	144	115
	5	C	3.10	930	620	465	372	310	266	232	207	186	149
	7	C	3.67	1.100	733	550	440	367	314	275	244	220	176
422WRC11008	1	C	1.85	554	370	277	222	185	158	139	123	111	89
	2	C	2.61	784	523	392	314	261	224	196	174	157	125
	3	C	3.20	960	640	480	384	320	274	240	213	192	154
	5	C	4.13	1.239	826	620	496	413	354	310	275	248	198
	7	C	4.89	1.466	978	733	587	489	419	367	326	293	235

DIMENSIONE DELLE GOCCE - DROP SIZE - DIMENSIONES DE LAS GOTAS

VF	*Molto fine-Very fine-Muy fina*	< 136µm
F	*Fine-Fine-Fina*	136µm ÷ 177µm
M	*Media-Medium-Media*	177µm ÷ 218µm
C	*Grossa-Coarse-Gruesa*	218µm ÷ 349µm

µm= millesimo di millimetro (Es.: 250µm = 0.25 mm) thousandth of a millimeter (Eg.: 250µm = 0.25 mm) milésimo de milímetro (Ej.: 250µm = 0.25 mm)

TWIN FAN STANDARD

- Offrono una buona copertura, migliorando la penetrazione ed il deposito dei prodotti.
- Gli ugelli hanno la stessa portata degli ugelli Standard Fan, ma le goccioline sono più piccole e quindi si ottiene una copertura migliore.
- Ugello a doppia uscita in un solo corpo.
- La filtrazione dev'essere calcolata dividendo a metà quella di un ugello standard.
- Stampato in Delrin®, ad alta stabilità chimica, che conferisce ottime caratteristiche di durata.
- Adatto per trattamenti con erbicidi, fungicidi ed insetticidi.

- They ensure a good coverage and enhance product penetration and settling.
- They have the same rate as Standard Fan nozzles but spray smaller drops and therefore ensure improved coverage.
- Twin nozzles - two spraying points in one body.
- Filtration should be half the value of a standard nozzle.
- Made of molded Delrin®, a polymer ensuring high chemical stability and an exceptionally long useful life.
- Suitable for herbicides, fungicides and pesticides.

- Ofrecen una buena cobertura, mejorando la penetración y el depósito de los productos.
- Las boquillas tienen el mismo caudal que las boquillas Standard Fan, pero las gotas son más pequeñas y por lo tanto se obtiene una mejor cobertura.
- Boquilla de doble salida en un solo cuerpo.
- El filtrado se debe calcular dividiendo a la mitad el de una boquilla estándar.
- Moldeado en Delrin®, material con alta estabilidad química, que otorga excepcionales características de duración.
- Adecuado para tratamientos con herbicidas, fungicidas e insecticidas.

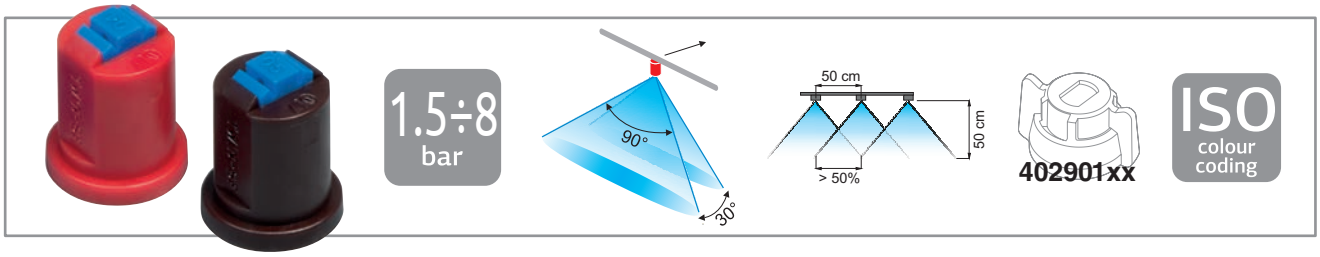

COD. CODE CÓD.	bar	drop	l/min	l/ha (spazio tra gli ugelli: 50 cm) l/ha (nozzle spacing: 50 cm) l/ha (espacio entre las boquillas: 50 cm) 4 km/h	6 km/h	8 km/h	10 km/h	12 km/h	14 km/h	16 km/h	18 km/h	20 km/h	25 km/h
422TFS11002	1.5	VF	0.46	139	92	69	55	46	40	35	31	28	22
	2	VF	0.57	170	113	85	68	57	48	42	38	34	27
	3	VF	0.65	196	131	98	78	65	56	49	44	39	31
	4	VF	0.80	240	160	120	96	80	69	60	53	48	38
	6	VF	0.92	277	185	139	111	92	79	69	62	55	44
	8	VF	1.13	339	226	170	136	113	97	85	75	68	54
422TFS11003	1.5	F	0.85	255	170	127	102	85	73	64	57	51	41
	2	F	0.98	294	196	147	118	98	84	73	65	59	47
	3	VF	1.20	360	240	180	144	120	103	90	80	72	58
	4	VF	1.39	416	277	208	166	139	119	104	92	83	67
	6	VF	1.70	509	339	255	204	170	145	127	113	102	81
	8	VF	1.96	588	392	294	235	196	168	147	131	118	94
422TFS11004	1.5	F	1.13	339	226	170	136	113	97	85	75	68	54
	2	F	1.31	392	261	196	157	131	112	98	87	78	63
	3	F	1.60	480	320	240	192	160	137	120	107	96	77
	4	F	1.85	554	370	277	222	185	158	139	123	111	89
	6	F	2.26	679	453	339	272	226	194	170	151	136	109
	8	VF	2.61	784	523	392	314	261	224	196	174	157	125
422TFS11005	1.5	M	1.41	424	283	212	170	141	121	106	94	85	68
	2	M	1.63	490	327	245	196	163	140	122	109	98	78
	3	M	2.00	600	400	300	240	200	171	150	133	120	96
	4	M	2.31	693	462	346	277	231	198	173	154	139	111
	6	F	2.83	849	566	424	339	283	242	212	189	170	136
	8	F	3.27	980	653	490	392	327	280	245	218	196	157

DIMENSIONE DELLE GOCCE - DROP SIZE - DIMENSIONES DE LAS GOTAS

VF	*Molto fine-Very fine-Muy fina*	< 136µm
F	*Fine-Fine-Fina*	136µm ÷ 177µm
M	*Media-Medium-Media*	177µm ÷ 218µm

µm= millesimo di millimetro (Es.: 250µm = 0.25 mm) thousandth of a millimeter (Eg.: 250µm = 0.25 mm) milésimo de milímetro (Ej.: 250µm = 0.25 mm)

UGELLI
NOZZLES
BOQUILLAS

EVENFAN

- Utilizzabili su barre da diserbo per trattamenti a banda.
- Ottimi anche nei programmi di contenimento degli insetti, montati su irroratori a compressione per l'applicazione sui muri e sulle superfici delle abitazioni.
- Stampato in Delrin®, ad alta stabilità chimica, che conferisce ottime caratteristiche di durata.
- Adatti per trattamenti eseguiti con pompa a spalla.
- Adatto per trattamenti con erbicidi, fungicidi ed insetticidi.

- Used on crop spraying booms for band spraying, and on knapsack pumps.
- These nozzles can also be fitted onto compression sprayers which spray products onto walls and house surfaces to prevent insect growth within pest-control programs.
- Made of molded Delrin®, a polymer ensuring high chemical stability and an exceptionally long useful life.
- Suitable for knapsack pump spraying.
- Suitable for herbicides, fungicides and pesticides.

- Se pueden utilizar en barras de pulverización para tratamientos en banda y con bomba de mochila.
- Óptimo en los programas de contención de los insectos, montadas en pulverizadoras a compresión para la aplicación en paredes y en superficies de habitaciones.
- Moldeado en Delrin®, material con alta estabilidad química, que otorga excepcionales características de duración.
- Aptos para tratamientos realizados con bomba de mochila.
- Adecuado para tratamientos con herbicidas, fungicidas e insecticidas.

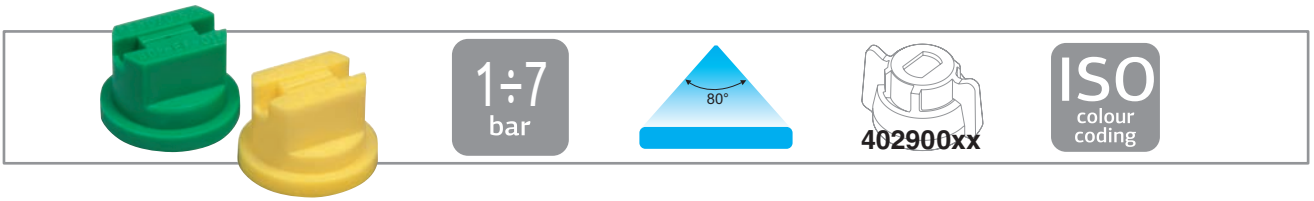

COD. CODE CÓD.	bar	drop	l/min	l/ha 50 cm 6 km/h	50 cm 8 km/h	50 cm 10 km/h	75 cm 6 km/h	75 cm 8 km/h	75 cm 10 km/h	100 cm 6 km/h	100 cm 8 km/h	100 cm 10 km/h
422EF080015	1	F	0.35	69	52	42	46	35	28	35	26	21
	2	F	0.49	98	73	59	65	49	39	49	37	29
	3	F	0.60	120	90	72	80	60	48	60	45	36
	5	VF	0.77	155	116	93	103	77	62	77	58	46
	7	VF	0.92	183	137	110	122	92	73	92	69	55
422EF08002	1	F	0.46	92	69	55	62	46	37	46	35	28
	2	F	0.65	131	98	78	87	65	52	65	49	39
	3	F	0.80	160	120	96	107	80	64	80	60	48
	5	VF	1.03	207	155	124	138	103	83	103	77	62
	7	VF	1.22	244	183	147	163	122	98	122	92	73
422EF08003	1	F	0.69	139	104	83	92	69	55	69	52	42
	2	F	0.98	196	147	118	131	98	78	98	73	59
	3	F	1.20	240	180	144	160	120	96	120	90	72
	5	F	1.55	310	232	186	207	155	124	155	116	93
	7	F	1.83	367	275	220	244	183	147	183	137	110
422EF08004	1	M	0.92	185	139	111	123	92	74	92	69	55
	2	M	1.31	261	196	157	174	131	105	131	98	78
	3	F	1.60	320	240	192	213	160	128	160	120	96
	5	F	2.07	413	310	248	275	207	165	207	155	124
	7	F	2.44	489	367	293	326	244	196	244	183	147

DIMENSIONE DELLE GOCCE
DROP SIZE
DIMENSIONES DE LAS GOTAS

VF	*Molto fine-Very fine-Muy fina*	< 136µm
F	*Fine-Fine-Fina*	136µm ÷ 177µm
M	*Media-Medium-Media*	177µm ÷ 218µm

µm= millesimo di millimetro (Es.: 250µm = 0.25 mm)
thousandth of a millimeter (Eg.: 250µm = 0.25 mm)
milésimo de milímetro (Ej.: 250µm = 0.25 mm)

DISTRIBUZIONE SU BANDA
BAND APPLICATION RATE
DISTRIBUCIÓN EN BANDA

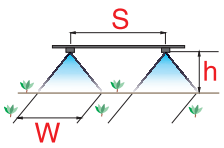

H cm	W cm	S 50 cm	S 75 cm	S 100 cm
12	20	2.5	3.8	5.0
15	25	2.0	3.0	4.0
18	30	1.7	2.5	3.3
21	35	1.5	2.1	2.9
24	40	1.3	1.9	2.5
27	45	1.1	1.7	2.2

Costante Constant Constante

Costanti per il trattamento a banda =	S
Constants for band spraying =	W
Constantes para el tratamiento en banda =	

Portata per l'applicazione a banda = Portata del trattamento di copertura per costante
Band application rate = Broadcast application rate x constant
Caudal para la aplicación en banda = Caudal del tratamiento de cobertura por constante

TRATTAMENTO CON POMPA A SPALLA
KNAPSACK SPRAYING
TRATAMIENTO CON PULVERIZADOR DE MOCHILA

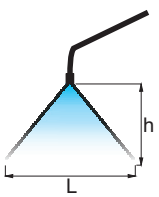

COD. CODE CÓD.	bar	l/min	l/ha L 100 h 50 cm	l/ha L 50 h 30 cm
422EF080015	1	0.35	57	115
	2	0.49	81	163
	3	0.60	100	200
	4	0.69	115	231
422EF08002	1	0.46	77	154
	2	0.65	109	218
	3	0.80	133	267
	4	0.92	154	308
422EF08003	1	0.69	115	231
	2	0.98	163	327
	3	1.20	200	400
	4	1.39	231	462
422EF08004	1	0.92	154	308
	2	1.31	217	435
	3	1.60	267	533
	4	1.85	308	616

FAST CAP

- Fast Cap è una testina ad attacco rapido con ugello in ceramica incorporato, che ha le stesse caratteristiche del modello WRC.
- Copertura costante in tutto l'intervallo di pressioni.
- Angolo costante di 110° al variare della pressione già da 1 bar.
- Riduce la deriva a pressioni di 1 -1,5 bar e garantisce un'eccellente copertura già a 1,5 - 2 bar.
- Facile manutenzione.
- Montaggio rapido.
- **Guarnizione (codice 402 200.040) inclusa.**
- Adatto per trattamenti con erbicidi, fungicidi ed insetticidi.

- Fast Cap is a quick-coupling nozzle cap with ceramic nozzle insert, designed with the same characteristics as the WRC model.
- Smooth coverage within a wide pressure range.
- Steady 110° jet angle as pressure changes, from 1 bar.
- They reduce drift at 1 - 1.5 bar and ensure a good coverage starting from just 1.5 - 2 bar.
- Easy maintenance.
- Quick fitting.
- **Seal included (code 402 200.040).**
- Suitable for herbicides, fungicides and pesticides.

- Fast Cap es un cabezal de acople rápido con boquilla de cerámica incorporada que tiene las mismas características del modelo WRC.
- Cobertura constante en un amplio rango de presiones.
- Ángulo constante de 110° al variar la presión ya desde 1 bar.
- Reduce la deriva con presiones de 1 -1,5 bar y garantiza una excelente cobertura a 1,5 - 2 bar.
- Fácil mantenimiento.
- Montaje rápido.
- **Junta (código 402 200.040) incluida.**
- Adecuado para tratamientos con herbicidas, fungicidas e insecticidas.

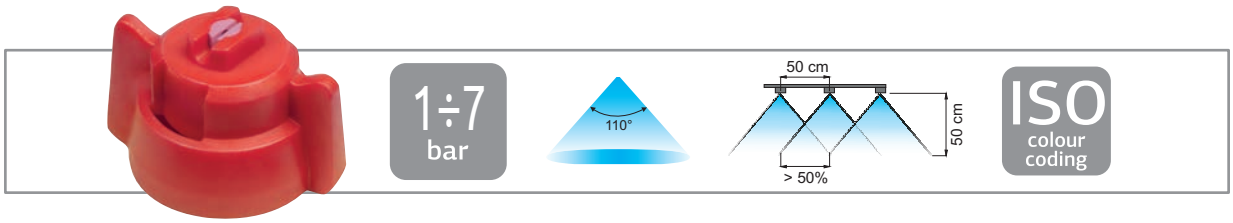

COD. CODE CÓD.	bar	drop	l/min	l/ha (spazio tra gli ugelli: 50 cm) l/ha (nozzle spacing: 50 cm) l/ha (espacio entre las boquillas: 50 cm) 4 km/h	6 km/h	8 km/h	10 km/h	12 km/h	14 km/h	16 km/h	18 km/h	20 km/h	25 km/h
422FC110015	1	M	0.35	104	69	52	42	35	30	26	23	21	17
	2	F	0.49	147	98	73	59	49	42	37	33	29	24
	3	F	0.60	180	120	90	72	60	51	45	40	36	29
	5	VF	0.77	232	155	116	93	77	66	58	52	46	37
	7	VF	0.92	275	183	137	110	92	79	69	61	55	44
422FC11002	1	M	0.46	139	92	69	55	46	40	35	31	28	22
	2	F	0.65	196	131	98	78	65	56	49	44	39	31
	3	F	0.80	240	160	120	96	80	69	60	53	48	38
	5	VF	1.03	310	207	155	124	103	89	77	69	62	50
	7	VF	1.22	367	244	183	147	122	105	92	81	73	59
422FC110025	1	M	0.58	173	115	87	69	58	49	43	38	35	28
	2	F	0.82	245	163	122	98	82	70	61	54	49	39
	3	F	1.00	300	200	150	120	100	86	75	67	60	48
	5	VF	1.29	387	258	194	155	129	111	97	86	77	62
	7	VF	1.53	458	306	229	183	153	131	115	102	92	73
422FC11003	1	M	0.69	208	139	104	83	69	59	52	46	42	33
	2	M	0.98	294	196	147	118	98	84	73	65	59	47
	3	F	1.20	360	240	180	144	120	103	90	80	72	58
	5	F	1.55	465	310	232	186	155	133	116	103	93	74
	7	F	1.83	550	367	275	220	183	157	137	122	110	88
422FC11004	1	M	0.92	277	185	139	111	92	79	69	62	55	44
	2	M	1.31	392	261	196	157	131	112	98	87	78	63
	3	F	1.60	480	320	240	192	160	137	120	107	96	77
	5	F	2.07	620	413	310	248	207	177	155	138	124	99
	7	F	2.44	733	489	367	293	244	209	183	163	147	117
422FC11005	1	C	1.15	346	231	173	139	115	99	87	77	69	55
	2	M	1.63	490	327	245	196	163	140	122	109	98	78
	3	M	2.00	600	400	300	240	200	171	150	133	120	96
	5	M	2.58	775	516	387	310	258	221	194	172	155	124
	7	M	3.06	917	611	458	367	306	262	229	204	183	147
422FC11006	1	C	1.39	416	277	208	166	139	119	104	92	83	67
	2	C	1.96	588	392	294	235	196	168	147	131	118	94
	3	C	2.40	720	480	360	288	240	206	180	160	144	115
	5	C	3.10	930	620	465	372	310	266	232	207	186	149
	7	C	3.67	1.100	733	550	440	367	314	275	244	220	176
422FC11008	1	C	1.85	554	370	277	222	185	158	139	123	111	89
	2	C	2.61	784	523	392	314	261	224	196	174	157	125
	3	C	3.20	960	640	480	384	320	274	240	213	192	154
	5	C	4.13	1.239	826	620	496	413	354	310	275	248	198
	7	C	4.89	1.466	978	733	587	489	419	367	326	293	235

DIMENSIONE DELLE GOCCE
DROP SIZE
DIMENSIONES DE LAS GOTAS

VF	*Molto fine-Very fine-Muy fina*	< 136µm
F	*Fine-Fine-Fina*	136µm ÷ 177µm
M	*Media-Medium-Media*	177µm ÷ 218µm
C	*Grossa-Coarse-Gruesa*	218µm ÷ 349µm

µm= *millesimo di millimetro (Es.: 250µm = 0.25 mm)*
thousandth of a millimeter (Eg.: 250µm = 0.25 mm)
milésimo de milímetro (Ej.: 250µm = 0.25 mm)

UGELLI
NOZZLES
BOQUILLAS

LOW DRIFT

- Riducono la produzione di gocce fini, sensibili al vento, rispetto ai modelli Standard Flat Fan.
- Diminuiscono notevolmente l'effetto deriva in presenza di vento.
- Contribuiscono alla riduzione dell'impatto ambientale diminuendo la percentuale in volume di gocce esterne all'area da trattare e quindi la contaminazione per effetto deriva.
- Stampato in Delrin®, ad alta stabilità chimica, che conferisce ottime caratteristiche di durata.
- Adatto per trattamenti con erbicidi, fungicidi ed insetticidi.

- They reduce the production of small drops which are more sensitive to wind movement compared to the Standard Flat Fan models.
- They considerably reduce drift in windy conditions.
- They help reducing environmental impact by decreasing the percentage volume of driftable droplets, minimising off-target spray contamination.
- Made of molded Delrin®, a polymer ensuring high chemical stability and an exceptionally long useful life.
- Suitable for herbicides, fungicides and pesticides.

- Reducen la producción de gotas finas, sensibles al viento, con respecto a los modelos Standard Flat Fan.
- Disminuyen ampliamente el efecto deriva en presencia de viento.
- Contribuyen en la reducción del impacto ambiental disminuyendo el porcentaje en volumen de gotas fuera del área a tratar y como consecuencia también la contaminación por el efecto de la deriva.
- Moldeado en Delrin®, material con alta estabilidad química, que otorga excepcionales características de duración.
- Adecuado para tratamientos con herbicidas, fungicidas e insecticidas.

COD. / CODE / CÓD.
422LDKEY

Chiave per apertura ugelli LD
Opening key for LD nozzles
Llave para apertura boquillas LD

Per assicurare una copertura uniforme, la barra deve essere posizionata ad una determinata altezza, in relazione all'area da trattare e alla spaziatura degli ugelli posizionati sulla barra. La tabella in basso indica le distanze necessarie per ottenere una sovrapposizione del 50% ed una distribuzione costante.
In order to obtain a smooth coverage the boom should be at a certain height from the ground, depending on target surface and how nozzles are spaced onto the boom. The following table shows necessary distances for a 50% overlapping and an even spraying.
Para asegurar una cobertura uniforme, la barra se debe posicionar a una determinada altura, en relación al área por tratar y al espacio de las boquillas posicionadas en la barra. La tabla de abajo indica las distancias necesarias para lograr una superposición del 50% y una distribución constante.

Altezza di barra per ottenere il 50% di sovrapposizione a distanze differenti
Boom height for 50% overlapping at different distances
Altura de barra para lograr el 50% de superposición a distancias diferentes

	d	40 cm 16"	45 cm 18"	50 cm 20"	55 cm 22"	60 cm 24"
α 80°	h	48 cm 19"	54 cm 21.5"	60 cm 24"	66 cm 26"	72 cm 28.5"
α 110°	h	28 cm 11"	32 cm 13"	35 cm 14"	39 cm 15.5"	42 cm 16.5"

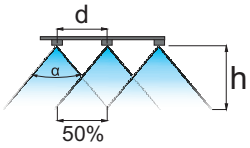

COD. 110° CODE 110° CÓD. 110°	bar	drop	l/min	l/ha (spazio tra gli ugelli: 50 cm) l/ha (nozzle spacing: 50 cm) l/ha (espacio entre las boquillas: 50 cm) 4 km/h	6 km/h	8 km/h	10 km/h	12 km/h	14 km/h	16 km/h	18 km/h	20 km/h	25 km/h	COD. 80° CODE 80° CÓD. 80°
422LD11001	1.5	VF	0.28	85	57	42	34	28	24	21	19	17	14	422LD08001
	3	VF	0.40	120	80	60	48	40	34	30	27	24	19	
	4	VF	0.46	139	92	69	55	46	40	35	31	28	22	
	5	VF	0.52	155	103	77	62	52	44	39	34	31	25	
	7	VF	0.61	183	122	92	73	61	52	46	41	37	29	
422LD110015	1.5	F	0.42	127	85	64	51	42	36	32	28	25	20	422LD080015
	3	VF	0.60	180	120	90	72	60	51	45	40	36	29	
	4	VF	0.69	208	139	104	83	69	59	52	46	42	33	
	5	VF	0.77	232	155	116	93	77	66	58	52	46	37	
	7	VF	0.92	275	183	137	110	92	79	69	61	55	44	
422LD11002	1.5	F	0.57	170	113	85	68	57	48	42	38	34	27	422LD08002
	3	F	0.80	240	160	120	96	80	69	60	53	48	38	
	4	F	0.92	277	185	139	111	92	79	69	62	55	44	
	5	F	1.03	310	207	155	124	103	89	77	69	62	50	
	7	F	1.22	367	244	183	147	122	105	92	81	73	59	
422LD110025	1.5	M	0.71	212	141	106	85	71	61	53	47	42	34	NA
	3	F	1.00	300	200	150	120	100	86	75	67	60	48	
	4	F	1.15	346	231	173	139	115	99	87	77	69	55	
	5	F	1.29	387	258	194	155	129	111	97	86	77	62	
	7	F	1.53	458	306	229	183	153	131	115	102	92	73	
422LD11003	1.5	M	0.85	255	170	127	102	85	73	64	57	51	41	422LD08003
	3	M	1.20	360	240	180	144	120	103	90	80	72	58	
	4	M	1.39	416	277	208	166	139	119	104	92	83	67	
	5	M	1.55	465	310	232	186	155	133	116	103	93	74	
	7	M	1.83	550	367	275	220	183	157	137	122	110	88	
422LD11004	1.5	C	1.13	339	226	170	136	113	97	85	75	68	54	422LD08004
	3	C	1.60	480	320	240	192	160	137	120	107	96	77	
	4	C	1.85	554	370	277	222	185	158	139	123	111	89	
	5	C	2.07	620	413	310	248	207	177	155	138	124	99	
	7	C	2.44	733	489	367	293	244	209	183	163	147	117	
422LD11005	1.5	C	1.41	424	283	212	170	141	121	106	94	85	68	422LD08005
	3	C	2.00	600	400	300	240	200	171	150	133	120	96	
	4	C	2.31	693	462	346	277	231	198	173	154	139	111	
	5	C	2.58	775	516	387	310	258	221	194	172	155	124	
	7	C	3.06	917	611	458	367	306	262	229	204	183	147	

DIMENSIONE DELLE GOCCE
DROP SIZE
DIMENSIONES DE LAS GOTAS

VF	*Molto fine-Very fine-Muy fina*	< 136µm
F	*Fine-Fine-Fina*	136µm ÷ 177µm
M	*Media-Medium-Media*	177µm ÷ 218µm
C	*Grossa-Coarse-Gruesa*	218µm ÷ 349µm

µm= millesimo di millimetro (Es.: 250µm = 0.25 mm)
thousandth of a millimeter (Eg.: 250µm = 0.25 mm)
milésimo de milímetro (Ej.: 250µm = 0.25 mm)

LOW DRIFT CERAMIC

- Riducono la produzione di gocce fini, sensibili al vento, rispetto ai modelli Standard Flat Fan.
- Diminuiscono notevolmente l'effetto deriva in presenza di vento.
- Contribuiscono alla riduzione dell'impatto ambientale diminuendo la percentuale in volume di gocce esterne all'area da trattare e quindi la contaminazione per effetto deriva.
- Il corpo esterno stampato in Delrin®, unito all'inserto in ceramica, conferisce eccezionali caratteristiche di durata.
- Adatto per trattamenti con erbicidi, fungicidi ed insetticidi.

- They reduce the production of small drops which are more sensitive to wind movement compared to the Standard Flat Fan models.
- They considerably reduce drift in windy conditions.
- They help reducing environmental impact by decreasing the percentage volume of driftable droplets, minimising off-target spray contamination.
- Their Delrin®-molded outer body, together with their ceramic insert, ensures an exceptionally long useful life.
- Suitable for herbicides, fungicides and pesticides.

- Reducen la producción de gotas finas, sensibles al viento, con respecto a los modelos Standard Flat Fan.
- Disminuyen ampliamente el efecto deriva en presencia de viento.
- Contribuyen en la reducción del impacto ambiental disminuyendo el porcentaje en volumen de gotas fuera del área a tratar y como consecuencia también la contaminación por el efecto de la deriva.
- El cuerpo exterior moldeado en Delrin®, junto al inserto de cerámica, le otorga excepcionales características de durabilidad.
- Adecuado para tratamientos con herbicidas, fungicidas e insecticidas.

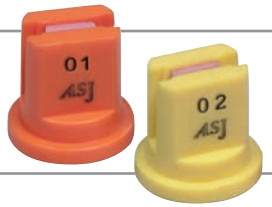

1÷7 bar

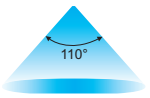

402900xx

ISO colour coding

ENAMA COMPONENTE CERTIFICATO 46a.003 (LDC 03)

ENTAM

Per assicurare una copertura uniforme, la barra deve essere posizionata ad una determinata altezza, in relazione all'area da trattare e alla spaziatura degli ugelli posizionati sulla barra. La tabella in basso indica le distanze necessarie per ottenere una sovrapposizione del 50% ed una distribuzione costante.
In order to obtain a smooth coverage the boom should be at a certain height from the ground, depending on target surface and how nozzles are spaced onto the boom. The following table shows necessary distances for a 50% overlapping and an even spraying.
Para asegurar una cobertura uniforme, la barra se debe posicionar a una determinada altura, en relación al área por tratar y al espacio de las boquillas posicionadas en la barra. La tabla de abajo indica las distancias necesarias para lograr una superposición del 50% y una distribución constante.

Altezza di barra per ottenere il 50% di sovrapposizione a distanze differenti
Boom height for 50% overlapping at different distances
Altura de barra para lograr el 50% de superposición a distancias diferentes

	d	40 cm 16”	45 cm 18”	50 cm 20”	55 cm 22”	60 cm 24”
α 110°		28 cm 11”	32 cm 13”	35 cm 14”	39 cm 15.5”	42 cm 16.5”

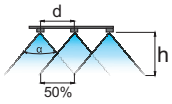

COD. CODE CÓD.	bar	drop	l/min	l/ha (spazio tra gli ugelli: 50 cm) l/ha (nozzle spacing: 50 cm) l/ha (espacio entre las boquillas: 50 cm) 4 km/h	6 km/h	8 km/h	10 km/h	12 km/h	14 km/h	16 km/h	18 km/h	20 km/h	25 km/h
422LDC11001	1	F	0.23	69	46	35	28	23	20	17	15	14	11
	3	F	0.40	120	80	60	48	40	34	30	27	24	19
	5	VF	0.52	155	103	77	62	52	44	39	34	31	25
	7	VF	0.61	183	122	92	73	61	52	46	41	37	29
422LDC110015	1	F	0.35	104	69	52	42	35	30	26	23	21	17
	3	F	0.60	180	120	90	72	60	51	45	40	36	29
	5	F	0.77	232	155	116	93	77	66	58	52	46	37
	7	VF	0.92	275	183	137	110	92	79	69	61	55	44
422LDC11002	1	M	0.46	139	92	69	55	46	40	35	31	28	22
	3	M	0.80	240	160	120	96	80	69	60	53	48	38
	5	F	1.03	310	207	155	124	103	89	77	69	62	50
	7	VF	1.22	367	244	183	147	122	105	92	81	73	59
422LDC110025	1	M	0.58	173	115	87	69	58	49	43	38	35	28
	3	M	1.00	300	200	150	120	100	86	75	67	60	48
	5	M	1.29	387	258	194	155	129	111	97	86	77	62
	7	VF	1.53	458	306	229	183	153	131	115	102	92	73
422LDC11003	1	C	0.69	208	139	104	83	69	59	52	46	42	33
	3	M	1.20	360	240	180	144	120	103	90	80	72	58
	5	M	1.55	465	310	232	186	155	133	116	103	93	74
	7	F	1.83	550	367	275	220	183	157	137	122	110	88
422LDC11004	1	C	0.92	277	185	139	111	92	79	69	62	55	44
	3	C	1.60	480	320	240	192	160	137	120	107	96	77
	5	C	2.07	620	413	310	248	207	177	155	138	124	99
	7	M	2.44	733	489	367	293	244	209	183	163	147	117
422LDC11005	1	C	1.15	346	231	173	139	115	99	87	77	69	55
	3	C	2.00	600	400	300	240	200	171	150	133	120	96
	5	C	2.58	775	516	387	310	258	221	194	172	155	124
	7	C	3.06	917	611	458	367	306	262	229	204	183	147
422LDC11006	1	VC	1.39	416	277	208	166	139	119	104	92	83	67
	3	C	2.40	720	480	360	288	240	206	180	160	144	115
	5	C	3.10	930	620	465	372	310	266	232	207	186	149
	7	C	3.67	1.100	733	550	440	367	314	275	244	220	176

DIMENSIONE DELLE GOCCE
DROP SIZE
DIMENSIONES DE LAS GOTAS

VF	*Molto fine-Very fine-Muy fina*	< 136µm
F	*Fine-Fine-Fina*	136µm ÷ 177µm
M	*Media-Medium-Media*	177µm ÷ 218µm
C	*Grossa-Coarse-Gruesa*	218µm ÷ 349µm
VC	*Molto grossa-Very coarse-Muy gruesa*	349µm ÷ 428µm

µm= millesimo di millimetro (Es.: 250µm = 0.25 mm)
thousandth of a millimeter (Eg.: 250µm = 0.25 mm)
milésimo de milímetro (Ej.: 250µm = 0.25 mm)

UGELLI
NOZZLES
BOQUILLAS

TWIN FAN LOW DRIFT

- Offrono una buona copertura, migliorando la penetrazione ed il deposito dei prodotti.
- Gli ugelli Twin Fan Low Drift hanno la stessa portata degli ugelli Twin Fan Standard, ma le goccioline più grandi garantiscono la riduzione della deriva.
- Ugello a doppia uscita in un solo corpo.
- Adatto per essere utilizzato su barre per trattamenti di patate, cipolle e cereali.
- La filtrazione dev'essere calcolata dividendo a metà quella di un ugello standard.
- Stampato in Delrin®, ad alta stabilità chimica, che conferisce ottime caratteristiche di durata.
- Adatto per trattamenti con erbicidi, fungicidi ed insetticidi.

- They ensure a good coverage and enhance product penetration and settling.
- Twin Fan Low Drift nozzles have the same rate as Twin Fan Standard nozzles but spray larger drops and therefore ensure reduced drift.
- Twin nozzles - two spraying points in one body.
- Suitable for boom spraying, especially onto potatoes, onions and grains.
- Filtration should be half the value of a standard nozzle.
- Made of molded Delrin®, a polymer ensuring high chemical stability and an exceptionally long useful life.
- Suitable for herbicides, fungicides and pesticides.

- Ofrecen una buena cobertura, mejorando la penetración y el depósito de los productos.
- Las boquillas Twin Fan Low Drift tienen el mismo caudal de las boquillas Twin Fan Standard, pero las gotas más grandes garantizan la reducción de la deriva.
- Boquilla de doble salida en un solo cuerpo.
- Adecuada para utilizar en barras para tratamientos de papas, cebollas y cereales.
- El filtrado se debe calcular dividiendo a la mitad el de una boquilla estándar.
- Moldeado en Delrin®, material con alta estabilidad química, que otorga excepcionales características de duración.
- Adecuado para tratamientos con herbicidas, fungicidas e insecticidas.

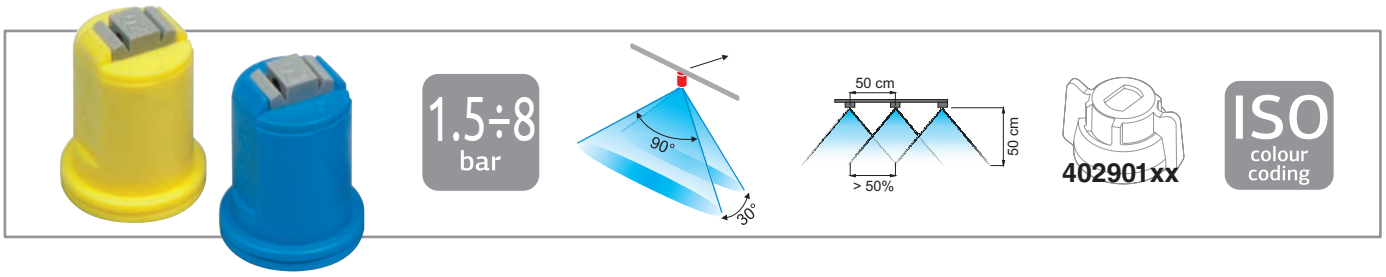

COD. CODE CÓD.	bar	drop	l/min	l/ha (spazio tra gli ugelli: 50 cm) l/ha (nozzle spacing: 50 cm) l/ha (espacio entre las boquillas: 50 cm)									
				4 km/h	6 km/h	8 km/h	10 km/h	12 km/h	14 km/h	16 km/h	18 km/h	20 km/h	25 km/h
422TFLD11002	1.5	XC	0.46	139	92	69	55	46	40	35	31	28	22
	2	XC	0.57	170	113	85	68	57	48	42	38	34	27
	3	VC	0.65	196	131	98	78	65	56	49	44	39	31
	4	C	0.80	240	160	120	96	80	69	60	53	48	38
	6	C	0.92	277	185	139	111	92	79	69	62	55	44
	8	C	1.13	339	226	170	136	113	97	85	75	68	54
422TFLD11003	1.5	UC	0.85	255	170	127	102	85	73	64	57	51	41
	2	XC	0.98	294	196	147	118	98	84	73	65	59	47
	3	XC	1.20	360	240	180	144	120	103	90	80	72	58
	4	VC	1.39	416	277	208	166	139	119	104	92	83	67
	6	VC	1.70	509	339	255	204	170	145	127	113	102	81
	8	C	1.96	588	392	294	235	196	168	147	131	118	94
422TFLD11004	1.5	UC	1.13	339	226	170	136	113	97	85	75	68	54
	2	XC	1.31	392	261	196	157	131	112	98	87	78	63
	3	XC	1.60	480	320	240	192	160	137	120	107	96	77
	4	XC	1.85	554	370	277	222	185	158	139	123	111	89
	6	VC	2.26	679	453	339	272	226	194	170	151	136	109
	8	VC	2.61	784	523	392	314	261	224	196	174	157	125
422TFLD11005	1.5	XC	1.41	424	283	212	170	141	121	106	94	85	68
	2	XC	1.63	490	327	245	196	163	140	122	109	98	78
	3	XC	2.00	600	400	300	240	200	171	150	133	120	96
	4	VC	2.31	693	462	346	277	231	198	173	154	139	111
	6	VC	2.83	849	566	424	339	283	242	212	189	170	136
	8	VC	3.27	980	653	490	392	327	280	245	218	196	157

DIMENSIONE DELLE GOCCE - DROP SIZE - DIMENSIONES DE LAS GOTAS

C	*Grossa-Coarse-Gruesa*	218µm ÷ 349µm
VC	*Molto grossa-Very coarse-Muy gruesa*	349µm ÷ 428µm
XC	*Estremamente grossa-Extremely coarse-Extremadamente gruesa*	428µm ÷ 622µm
UC	*Ultra grossa- Ultra coarse-Ultra gruesa*	> 622µm

µm= *millesimo di millimetro (Es.: 250µm = 0.25 mm)*
thousandth of a millimeter (Eg.: 250µm = 0.25 mm)
milésimo de milímetro (Ej.: 250µm = 0.25 mm)

COMPACT FAN AIR

- Angolo di spruzzo di 110°
- Riduzione della deriva in presenza di vento fino all' 85%.
- Grosse gocce cariche di aria per assicurare una maggiore copertura della superficie fogliare.
- Permettono la sostituzione diretta degli ugelli di tipo Flat Fan.
- Completamente smontabile per una facile manutenzione.
- Stampato in Delrin®, ad alta stabilità chimica, che conferisce ottime caratteristiche di durata.
- Adatto per trattamenti con erbicidi, fungicidi ed insetticidi.

- 110° spray angle.
- Drift reduction in case of windy weather conditions up to 85%.
- Big drops containing a high amount of air ensuring larger coverage of leaf surfaces.
- They can directly replace Flat Fan nozzles.
- They can be fully removed for easier service.
- Made of molded Delrin®, a polymer ensuring high chemical stability and an exceptionally long useful life.
- Suitable for herbicides, fungicides and pesticides.

- Ángulo de pulverización de 110°
- Reducción de la deriva en presencia de viento hasta el 85%.
- Gruesas gotas cargadas de aire para asegurar una mayor cobertura de la superficie de las hojas.
- Permiten la sustitución directa de las boquillas de tipo Flat Fan.
- Completamente desmontable para un fácil mantenimiento.
- Moldeado en Delrin®, material con alta estabilidad química, que otorga excepcionales características de duración.
- Adecuado para tratamientos con herbicidas, fungicidas e insecticidas.

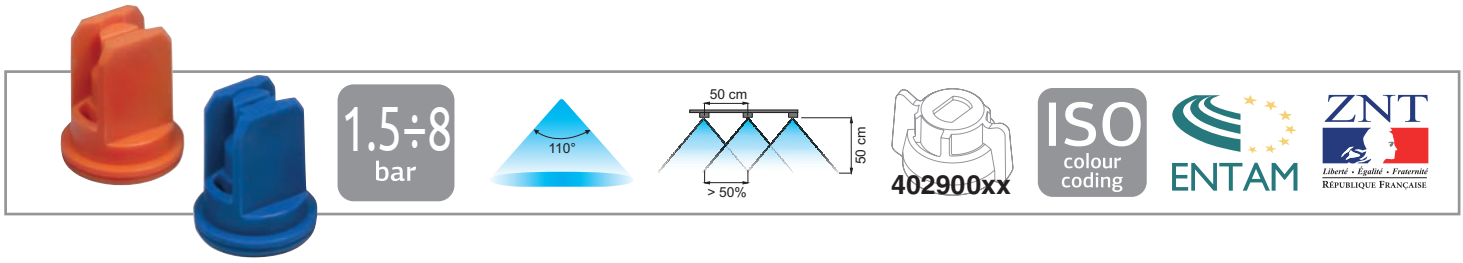

COD. CODE CÓD.	bar	drop	l/min	l/ha (spazio tra gli ugelli: 50 cm) l/ha (nozzle spacing: 50 cm) l/ha (espacio entre las boquillas: 50 cm) 4km/h	6km/h	8km/h	10km/h	12km/h	14km/h	16km/h	18km/h	20km/h	25km/h
422CFA11001	1.5	XC	0.28	85	57	42	34	28	24	21	19	17	14
	3	C	0.40	120	80	60	48	40	34	30	27	24	19
	5	C	0.52	155	103	77	62	52	44	39	34	31	25
	7	M	0.61	183	122	92	73	61	52	46	41	37	29
	8	M	0.65	196	131	98	78	65	56	49	44	39	31
422CFA110015	1.5	VC	0.42	127	85	64	51	42	36	32	28	25	20
	3	C	0.60	180	120	90	72	60	51	45	40	36	29
	5	C	0.77	232	155	116	93	77	66	58	52	46	37
	7	C	0.92	275	183	137	110	92	79	69	61	55	44
	8	M	0.98	294	196	147	118	98	84	73	65	59	47
422CFA11002	1.5	XC	0.57	170	113	85	68	57	48	42	38	34	27
	3	C	0.80	240	160	120	96	80	69	60	53	48	38
	5	C	1.03	310	207	155	124	103	89	77	69	62	50
	7	C	1.22	367	244	183	147	122	105	92	81	73	59
	8	C	1.31	392	261	196	157	131	112	98	87	78	63
422CFA110025	1.5	XC	0.71	212	141	106	85	71	61	53	47	42	34
	3	VC	1.00	300	200	150	120	100	86	75	67	60	48
	5	C	1.29	387	258	194	155	129	111	97	86	77	62
	7	C	1.53	458	306	229	183	153	131	115	102	92	73
	8	C	1.63	490	327	245	196	163	140	122	109	98	78
422CFA11003	1.5	XC	0.85	255	170	127	102	85	73	64	57	51	41
	3	VC	1.20	360	240	180	144	120	103	90	80	72	58
	5	VC	1.55	465	310	232	186	155	133	116	103	93	74
	7	C	1.83	550	367	275	220	183	157	137	122	110	88
	8	C	1.96	588	392	294	235	196	168	147	131	118	94
422CFA11004	1.5	XC	1.13	339	226	170	136	113	97	85	75	68	54
	3	XC	1.60	480	320	240	192	160	137	120	107	96	77
	5	VC	2.07	620	413	310	248	207	177	155	138	124	99
	7	C	2.44	733	489	367	293	244	209	183	163	147	117
	8	C	2.61	784	523	392	314	261	224	196	174	157	125
422CFA11005	1.5	XC	1.41	424	283	212	170	141	121	106	94	85	68
	3	XC	2.00	600	400	300	240	200	171	150	133	120	96
	5	VC	2.58	775	516	387	310	258	221	194	172	155	124
	7	VC	3.06	917	611	458	367	306	262	229	204	183	147
	8	C	3.27	980	653	490	392	327	280	245	218	196	157

DIMENSIONE DELLE GOCCE - DROP SIZE - DIMENSIONES DE LAS GOTAS

M	*Media-Medium-Media*	177µm ÷ 218µm
C	*Grossa-Coarse-Gruesa*	218µm ÷ 349µm
VC	*Molto grossa-Very coarse-Muy gruesa*	349µm ÷ 428µm
XC	*Estremamente grossa-Extremely coarse-Extremadamente gruesa*	428µm ÷ 622µm

µm= millesimo di millimetro (Es.: 250µm = 0.25 mm)
thousandth of a millimeter (Eg.: 250µm = 0.25 mm)
milésimo de milímetro (Ej.: 250µm = 0.25 mm)

UGELLI
NOZZLES
BOQUILLAS

STANDARD FAN AIR

- Angolo di spruzzo di 100°.
- Riduzione della deriva in presenza di vento fino all' 85%.
- Grosse gocce cariche di aria per assicurare una maggiore copertura della superficie fogliare.
- Permettono la sostituzione diretta degli ugelli di tipo Flat Fan.
- Completamente smontabile per una facile manutenzione.
- Stampato in Delrin®, ad alta stabilità chimica, che conferisce ottime caratteristiche di durata.
- Adatto per trattamenti con erbicidi, fungicidi ed insetticidi.

- 100° spray angle.
- Drift reduction in case of windy weather conditions up to 85%.
- Big drops containing a high amount of air ensuring larger coverage of leaf surfaces.
- They can directly replace Flat Fan nozzles.
- They can be fully removed for easier service.
- Made of molded Delrin®, a polymer ensuring high chemical stability and an exceptionally long useful life.
- Suitable for herbicides, fungicides and pesticides.

- Ángulo de pulverización de 100°.
- Reducción de la deriva en presencia de viento hasta el 85%.
- Gruesas gotas cargadas de aire para asegurar una mayor cobertura de la superficie de las hojas.
- Permiten la sustitución directa de las boquillas de tipo Flat Fan.
- Completamente desmontable para un fácil mantenimiento.
- Moldeado en Delrin®, material con alta estabilidad química, que otorga excepcionales características de duración.
- Adecuado para tratamientos con herbicidas, fungicidas e insecticidas.

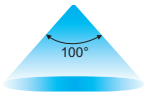

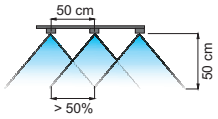

COD. CODE CÓD.	bar	drop	l/min	l/ha (spazio tra gli ugelli: 50 cm) l/ha (nozzle spacing: 50 cm) l/ha (espacio entre las boquillas: 50 cm) 4km/h	6km/h	8km/h	10km/h	12km/h	14km/h	16km/h	18km/h	20km/h	25km/h
422SFA11006	1.5	UC	1.70	509	339	255	204	170	145	127	113	102	81
	3	UC	2.40	720	480	360	288	240	206	180	160	144	115
	5	XC	3.10	930	620	465	372	310	266	232	207	186	149
	7	XC	3.67	1.100	733	550	440	367	314	275	244	220	176
	8	XC	3.92	1.176	784	588	470	392	336	294	261	235	188
422SFA11008	1.5	XC	2.26	679	453	339	272	226	194	170	151	136	109
	3	XC	3.20	960	640	480	384	320	274	240	213	192	154
	5	XC	4.13	1.239	826	620	496	413	354	310	275	248	198
	7	XC	4.89	1.466	978	733	587	489	419	367	326	293	235
	8	XC	5.23	1.568	1.045	784	627	523	448	392	348	314	251
422SFA11010	1.5	UC	2.83	849	566	424	339	283	242	212	189	170	136
	3	UC	4.00	1.200	800	600	480	400	343	300	267	240	192
	5	XC	5.16	1.549	1.033	775	620	516	443	387	344	310	248
	7	XC	6.11	1.833	1.222	917	733	611	524	458	407	367	293
	8	XC	6.53	1.960	1.306	980	784	653	560	490	435	392	314

DIMENSIONE DELLE GOCCE - DROP SIZE - DIMENSIONES DE LAS GOTAS

XC	*Estremamente grossa-Extremely coarse-Extremadamente gruesa*	428µm ÷ 622µm
UC	*Ultra grossa- Ultra coarse-Ultra gruesa*	> 622µm

µm= millesimo di millimetro (Es.: 250µm = 0.25 mm)
thousandth of a millimeter (Eg.: 250µm = 0.25 mm)
milésimo de milímetro (Ej.: 250µm = 0.25 mm)

COMPACT FAN AIR ULTRA

- Minor produzione di gocce piccole rispetto ai Compact Fan Air standard (aumento fino ad un massimo del 25% di gocce con dimensioni maggiori).
- Angolo di spruzzo di 100°.
- Riduzione della deriva in presenza di vento fino al 92%.
- Gocce di grandi dimensioni cariche di aria per assicurare una maggiore copertura della superficie fogliare.
- Permettono la sostituzione diretta degli ugelli di tipo Flat Fan.
- Completamente smontabile per una facile manutenzione.
- Stampato in Delrin®, ad alta stabilità chimica, che conferisce ottime caratteristiche di durata.
- Adatto per trattamenti con erbicidi, fungicidi ed insetticidi.

- Production of fewer small drops compared to the standard Compact Fan Air nozzles (larger sized drop increase up to 25%).
- 100° spray angle.
- Drift reduction in case of windy weather conditions up to 92%.
- Big drops containing a high amount of air ensuring larger coverage of leaf surfaces.
- They can directly replace Flat Fan nozzles.
- They can be fully removed for easier service.
- Made of molded Delrin®, a polymer ensuring high chemical stability and an exceptionally long useful life.
- Suitable for herbicides, fungicides and pesticides.

- Menor producción de gotas pequeñas con respecto a Compact Fan Air standard (aumento de hasta un máximo del 25% de las gotas con mayores tamaños).
- Ángulo de pulverización de 100°.
- Reducción de la deriva en presencia de viento hasta el 92%.
- Gruesas gotas cargadas de aire para asegurar una mayor cobertura de la superficie de las hojas.
- Permiten la sustitución directa de las boquillas de tipo Flat Fan.
- Completamente desmontable para un fácil mantenimiento.
- Moldeado en Delrin®, material con alta estabilidad química, que otorga excepcionales características de duración.
- Adecuado para tratamientos con herbicidas, fungicidas e insecticidas.

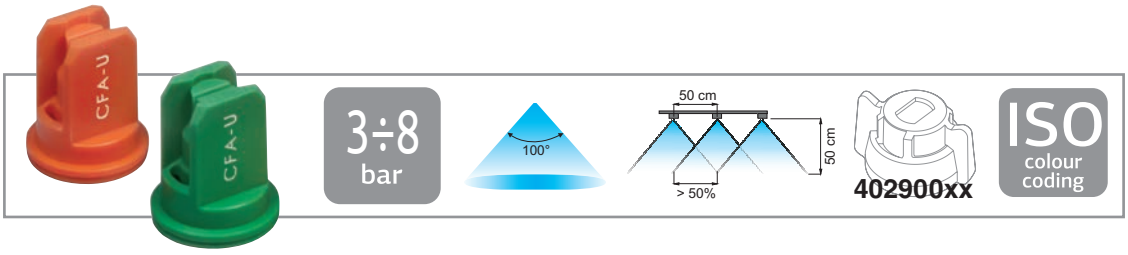

COD. CODE CÓD.	bar	drop	l/min	l/ha (spazio tra gli ugelli: 50 cm) l/ha (nozzle spacing: 50 cm) l/ha (espacio entre las boquillas: 50 cm) 4km/h	6km/h	8km/h	10km/h	12km/h	14km/h	16km/h	18km/h	20km/h	25km/h
422CFAU11001	3	VC	0.40	120	80	60	48	40	34	30	27	24	19
	4	VC	0.46	139	92	69	55	46	40	35	31	28	22
	5	C	0.52	155	103	77	62	52	44	39	34	31	25
	6	C	0.57	170	113	85	68	57	48	42	38	34	27
	7	C	0.61	183	122	92	73	61	52	46	41	37	29
	8	C	0.65	196	131	98	78	65	56	49	44	39	31
422CFAU110015	3	VC	0.60	180	120	90	72	60	51	45	40	36	29
	4	VC	0.69	208	139	104	83	69	59	52	46	42	33
	5	C	0.77	232	155	116	93	77	66	58	52	46	37
	6	C	0.85	255	170	127	102	85	73	64	57	51	41
	7	C	0.92	275	183	137	110	92	79	69	61	55	44
	8	C	0.98	294	196	147	118	98	84	73	65	59	47
422CFAU11002	3	VC	0.80	240	160	120	96	80	69	60	53	48	38
	4	VC	0.92	277	185	139	111	92	79	69	62	55	44
	5	C	1.03	310	207	155	124	103	89	77	69	62	50
	6	C	1.13	339	226	170	136	113	97	85	75	68	54
	7	C	1.22	367	244	183	147	122	105	92	81	73	59
	8	C	1.31	392	261	196	157	131	112	98	87	78	63
422CFAU11003	3	VC	1.20	360	240	180	144	120	103	90	80	72	58
	4	VC	1.39	416	277	208	166	139	119	104	92	83	67
	5	VC	1.55	465	310	232	186	155	133	116	103	93	74
	6	VC	1.70	509	339	255	204	170	145	127	113	102	81
	7	VC	1.83	550	367	275	220	183	157	137	122	110	88
	8	C	1.96	588	392	294	235	196	168	147	131	118	94

DIMENSIONE DELLE GOCCE - DROP SIZE - DIMENSIONES DE LAS GOTAS

C	*Grossa-Coarse-Gruesa*	218µm ÷ 349µm
VC	*Molto grossa-Very coarse-Muy gruesa*	349µm ÷ 428µm

µm= millesimo di millimetro (Es.: 250µm = 0.25 mm)
thousandth of a millimeter (Eg.: 250µm = 0.25 mm)
milésimo de milímetro (Ej.: 250µm = 0.25 mm)

COMPACT FAN AIR-T

- **Produce un getto inclinato di 13°** in avanti o indietro per una migliore penetrazione e copertura su una vegetazione fitta.
- Adatto per trattamenti con erbicidi, fungicidi ed insetticidi: efficace per trattamenti su ortaggi e cereali.
- Può essere montato in modo alternato per ottenere una copertura simile a quella prodotta da ugelli a doppio ventaglio.
- L'azione combinata di iniezione d'aria e del ventaglio inclinato permette un'elevata riduzione della deriva pur mantenendo una buona copertura.
- Completamente smontabile per una facile manutenzione.
- Design compatto: permette la sostituzione diretta degli ugelli di tipo Flat Fan.
- Il corpo esterno compatto (18 mm di altezza) in Delrin® conferisce eccezionali caratteristiche di durata.

- **The spray angle is tilted 13°** forward or back for an improved penetration and coverage on thick vegetation.
- Suitable for spraying herbicides, fungicides and pesticides on vegetables and cereals.
- It can be assembled alternately to obtain a similar coverage to the one produced by twin fan nozzles.
- The combined action of air injection and tilted fan allows a considerable decrease of drift, yet ensuring a good coverage.
- It can be fully removed for easier service.
- Compact design: allows Flat Fan nozzle easy replacement.
- The compact external body (18 mm high) in Delrin® ensures exceptional long life.

- **Produce un chorro inclinado a 13°** hacia adelante o atrás para una mejor penetración y cobertura sobre una vegetación espesa.
- Adecuado para tratamientos con herbicidas, fungicidas e insecticidas: eficiente para tratamientos en hortalizas y cereales.
- Puede ser montado de manera alternada para obtener una cobertura similar a la producida por boquillas dobles en abanico.
- La acción combinada de inyección de aire y del abanico inclinado permite una elevada reducción de la deriva, manteniendo una buena cobertura.
- Completamente desmontable para un fácil mantenimiento.
- Diseño compacto: permite la sustitución directa de las boquillas de tipo Flat Fan.
- El cuerpo exterior compacto (18 mm de altura) de Delrin®, le otorga una excelente durabilidad.

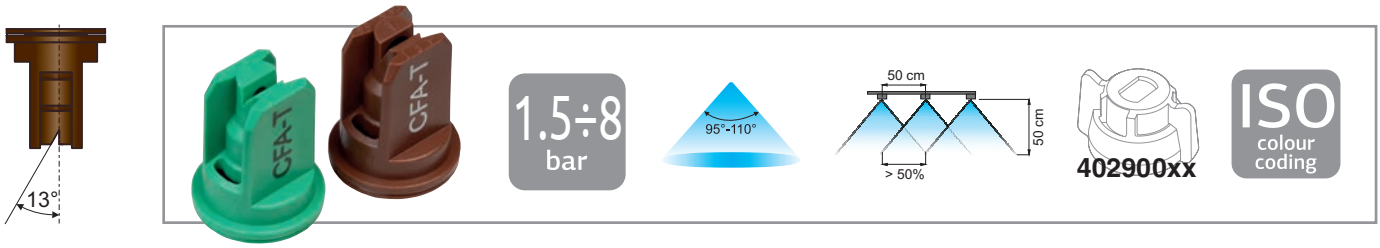

COD. CODE CÓD.	Angle	bar	drop	l/min	l/ha (spazio tra gli ugelli: 50 cm) l/ha (nozzle spacing: 50 cm) l/ha (espacio entre las boquillas: 50 cm) 4km/h	6km/h	8km/h	10km/h	12km/h	14km/h	16km/h	18km/h	20km/h	25km/h
422CFAT110015	95°	1.5	VC	0.42	127	85	64	51	42	36	32	28	25	20
		3	C	0.60	180	120	90	72	60	51	45	40	36	29
		4	C	0.69	208	139	104	83	69	59	52	46	42	33
		6	C	0.85	255	170	127	102	85	73	64	57	51	41
		8	M	0.98	294	196	147	118	98	84	73	65	59	47
422CFAT11002	95°	1.5	XC	0.57	170	113	85	68	57	48	42	38	34	27
		3	C	0.80	240	160	120	96	80	69	60	53	48	38
		4	C	0.92	277	185	139	111	92	79	69	62	55	44
		6	C	1.13	339	226	170	136	113	97	85	75	68	54
		8	C	1.31	392	261	196	157	131	112	98	87	78	63
422CFAT110025	100°	1.5	XC	0.71	212	141	106	85	71	61	53	47	42	34
		3	VC	1.00	300	200	150	120	100	86	75	67	60	48
		4	VC	1.15	346	231	173	139	115	99	87	77	69	55
		6	C	1.41	424	283	212	170	141	121	106	94	85	68
		8	C	1.63	490	327	245	196	163	140	122	109	98	78
422CFAT11003	100°	1.5	XC	0.85	255	170	127	102	85	73	64	57	51	41
		3	VC	1.20	360	240	180	144	120	103	90	80	72	58
		4	VC	1.39	416	277	208	166	139	119	104	92	83	67
		6	C	1.70	509	339	255	204	170	145	127	113	102	81
		8	C	1.96	588	392	294	235	196	168	147	131	118	94
422CFAT11004	110°	1.5	XC	1.13	339	226	170	136	113	97	85	75	68	54
		3	XC	1.60	480	320	240	192	160	137	120	107	96	77
		4	VC	1.85	554	370	277	222	185	158	139	123	111	89
		6	VC	2.26	679	453	339	272	226	194	170	151	136	109
		8	C	2.61	784	523	392	314	261	224	196	174	157	125
422CFAT11005	110°	1.5	XC	1.41	424	283	212	170	141	121	106	94	85	68
		3	XC	2.00	600	400	300	240	200	171	150	133	120	96
		4	XC	2.31	693	462	346	277	231	198	173	154	139	111
		6	VC	2.83	849	566	424	339	283	242	212	189	170	136
		8	C	3.27	980	653	490	392	327	280	245	218	196	157

DIMENSIONE DELLE GOCCE - DROP SIZE - DIMENSIONES DE LAS GOTAS

M	*Media-Medium-Media*	177µm ÷ 218µm
C	*Grossa-Coarse-Gruesa*	218µm ÷ 349µm
VC	*Molto grossa-Very coarse-Muy gruesa*	349µm ÷ 428µm
XC	*Estremamente grossa-Extremely coarse-Extremadamente gruesa*	428µm ÷ 622µm

µm= millesimo di millimetro (Es.: 250µm = 0.25 mm)
thousandth of a millimeter (Eg.: 250µm = 0.25 mm)
milésimo de milímetro (Ej.: 250µm = 0.25 mm)

FAN AIR CERAMIC

- Copertura costante a tutte le pressioni.
- La struttura suddivisa in due pezzi consente una pulizia più facile.
- Le dimensioni standard permettono la sostituzione diretta degli ugelli di tipo Flat Fan.
- Riduzione della deriva fino ad un massimo del 90% (a 3 bar), rispetto agli ugelli convenzionali.
- Sono in grado di produrre gocce di grandi dimensioni piene di bolle d'aria che si rompono a contatto con la coltura dividendosi in goccioline più fini.
- Il corpo esterno stampato in Delrin®, unito all'inserto in ceramica conferisce eccezionali caratteristiche di durata.
- Adatto per trattamenti con erbicidi, fungicidi ed insetticidi.

- Smooth coverage at any pressure.
- Their two-piece structure allows easier cleaning
- Thanks to their standard size they can directly replace Flat Fan nozzles.
- Drift reduced up to 90% (at 3 bars) if compared to classic nozzles.
- Spray very big drops containing air bubbles, which break onto the crop into several smaller drops.
- Their Delrin®-molded outer body, together with their ceramic insert, ensures an exceptionally long useful life.
- Suitable for herbicides, fungicides and pesticides.

- Cobertura constante en todas las presiones.
- La estructura subdividida en dos piezas permite una limpieza más fácil.
- Las dimensiones estándar permiten la sustitución directa de las boquillas de tipo Flat Fan.
- Reducción de la deriva hasta un máximo del 90% (a 3 bar) respecto a las boquillas convencionales.
- Pueden emitir gotas de grandes dimensiones llenas de burbujas de aire que se rompen al entrar en contacto con el cultivo, dividiéndose en pequeñas y más finas gotas.
- El cuerpo exterior moldeado en Delrin®, junto al inserto de cerámica, le otorga excepcionales características de durabilidad.
- Adecuado para tratamientos con herbicidas, fungicidas e insecticidas.

COD. CODE CÓD.	bar	drop	l/min	l/ha (spazio tra gli ugelli: 50 cm) l/ha (nozzle spacing: 50 cm) l/ha (espacio entre las boquillas: 50 cm) 4 km/h	6 km/h	8 km/h	10 km/h	12 km/h	14 km/h	16 km/h	18 km/h	20 km/h	25 km/h
422AFC11001	1.5	XC	0.28	85	57	42	34	28	24	21	19	17	14
	3	XC	0.40	120	80	60	48	40	34	30	27	24	19
	4	C	0.46	139	92	69	55	46	40	35	31	28	22
	6	C	0.57	170	113	85	68	57	48	42	38	34	27
	8	C	0.65	196	131	98	78	65	56	49	44	39	31
422AFC110015	1.5	XC	0.42	127	85	64	51	42	36	32	28	25	20
	3	VC	0.60	180	120	90	72	60	51	45	40	36	29
	4	C	0.69	208	139	104	83	69	59	52	46	42	33
	6	C	0.85	255	170	127	102	85	73	64	57	51	41
	8	C	0.98	294	196	147	118	98	84	73	65	59	47
422AFC11002	1.5	UC	0.57	170	113	85	68	57	48	42	38	34	27
	3	XC	0.80	240	160	120	96	80	69	60	53	48	38
	4	VC	0.92	277	185	139	111	92	79	69	62	55	44
	6	C	1.13	339	226	170	136	113	97	85	75	68	54
	8	C	1.31	392	261	196	157	131	112	98	87	78	63
422AFC110025	1.5	XC	0.71	212	141	106	85	71	61	53	47	42	34
	3	VC	1.00	300	200	150	120	100	86	75	67	60	48
	4	C	1.15	346	231	173	139	115	99	87	77	69	55
	6	C	1.41	424	283	212	170	141	121	106	94	85	68
	8	C	1.63	490	327	245	196	163	140	122	109	98	78
422AFC11003	1.5	XC	0.85	255	170	127	102	85	73	64	57	51	41
	3	VC	1.20	360	240	180	144	120	103	90	80	72	58
	4	VC	1.39	416	277	208	166	139	119	104	92	83	67
	6	C	1.70	509	339	255	204	170	145	127	113	102	81
	8	C	1.96	588	392	294	235	196	168	147	131	118	94
422AFC11004	1.5	XC	1.13	339	226	170	136	113	97	85	75	68	54
	3	XC	1.60	480	320	240	192	160	137	120	107	96	77
	4	VC	1.85	554	370	277	222	185	158	139	123	111	89
	6	C	2.26	679	453	339	272	226	194	170	151	136	109
	8	C	2.61	784	523	392	314	261	224	196	174	157	125
422AFC11005	1.5	UC	1.41	424	283	212	170	141	121	106	94	85	68
	3	XC	2.00	600	400	300	240	200	171	150	133	120	96
	4	VC	2.31	693	462	346	277	231	198	173	154	139	111
	6	VC	2.83	849	566	424	339	283	242	212	189	170	136
	8	C	3.27	980	653	490	392	327	280	245	218	196	157
422AFC11006	1.5	UC	1.70	509	339	255	204	170	145	127	113	102	81
	3	XC	2.40	720	480	360	288	240	206	180	160	144	115
	4	XC	2.77	831	554	416	333	277	238	208	185	166	133
	6	VC	3.39	1.018	679	509	407	339	291	255	226	204	163
	8	C	3.92	1.176	784	588	470	392	336	294	261	235	188

DIMENSIONE DELLE GOCCE
DROP SIZE
DIMENSIONES DE LAS GOTAS

C	*Grossa-Coarse-Gruesa*	218µm ÷ 349µm
VC	*Molto grossa-Very coarse-Muy gruesa*	349µm ÷ 428µm
XC	*Estremamente grossa-Extremely coarse-Extremadamente gruesa*	428µm ÷ 622µm
UC	*Ultra grossa- Ultra coarse-Ultra gruesa*	> 622µm

µm= millesimo di millimetro (Es.: 250µm = 0.25 mm)
thousandth of a millimeter (Eg.: 250µm = 0.25 mm)
milésimo de milímetro (Ej.: 250µm = 0.25 mm)

AIR TWIN PLASTIC

- Offre una buona copertura, migliorando la penetrazione ed il deposito dei prodotti grazie ai due getti inclinati di 30°+30°.
- Design compatto per ridurre il rischio di danneggiamenti.
- Doppia presa d'aria di grandi dimensioni con profilo anti-intasamento.
- Grosse gocce cariche di aria per assicurare una maggiore copertura della superficie fogliare.
- Completamente smontabile per una facile manutenzione.
- Utilizzabile con testine per gli ugelli di tipo Flat Fan.
- Stampato in Delrin®, ad alta stabilità chimica, che conferisce ottime caratteristiche di durata.

- Provides good spraying range, improving penetration and application of the products thanks to two nozzles at 30°+30°.
- Compact design to reduce the risk of damage.
- Large double air intake with anti-clogging profile.
- Large drops filled with air to ensure improved spraying of the leaf surface.
- Can be fully disassembled for easy maintenance.
- Can be used with Flat Fan nozzle caps.
- Made of molded Delrin®, a polymer ensuring high chemical stability and an excellent useful life.

- Ofrece una buena cobertura, mejorando la penetración y el depósito de productos gracias a los dos chorros inclinados de 30°+30°.
- Diseño compacto para reducir posibles daños.
- Doble toma de aire de gran tamaño con perfil anti-obstrucción.
- Gruesas gotas cargadas de aire para asegurar una mayor cobertura de la superficie de las hojas.
- Completamente desmontable para un fácil mantenimiento.
- Puede ser utilizado con cabezales para boquillas tipo Flat Fan.
- Moldeado en Delrin®, con alta estabilidad química, que otorga excepcionales características de duración.

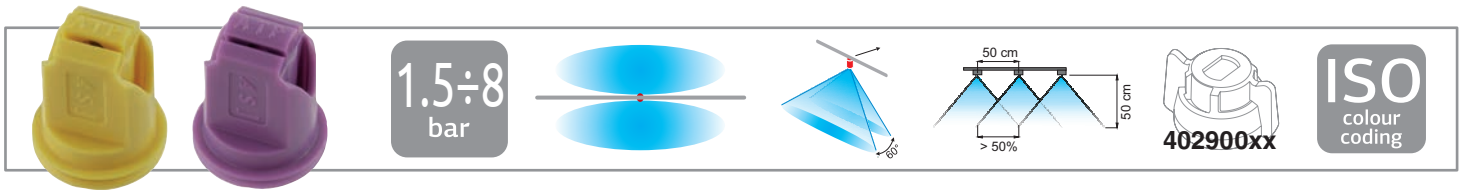

COD. CODE CÓD.	bar	drop	l/min	l/ha (spazio tra gli ugelli: 50 cm) l/ha (nozzle spacing: 50 cm) l/ha (espacio entre las boquillas: 50 cm) 4 km/h	6 km/h	8 km/h	10 km/h	12 km/h	14 km/h	16 km/h	18 km/h	20 km/h	25 km/h
422ATP3030015	1.5	UC	0.42	127	85	64	51	42	36	32	28	25	20
	3	XC	0.60	180	120	90	72	60	51	45	40	36	29
	4	VC	0.69	208	139	104	83	69	59	52	46	42	33
	6	C	0.85	255	170	127	102	85	73	64	57	51	41
	8	C	0.98	294	196	147	118	98	84	73	65	59	47
422ATP303002	1.5	UC	0.57	170	113	85	68	57	48	42	38	34	27
	3	VC	0.80	240	160	120	96	80	69	60	53	48	38
	4	VC	0.92	277	185	139	111	92	79	69	62	55	44
	6	C	1.13	339	226	170	136	113	97	85	75	68	54
	8	C	1.31	392	261	196	157	131	112	98	87	78	63
422ATP3030025	1.5	VC	0.71	212	141	106	85	71	61	53	47	42	34
	3	C	1.00	300	200	150	120	100	86	75	67	60	48
	4	C	1.15	346	231	173	139	115	99	87	77	69	55
	6	M	1.41	424	283	212	170	141	121	106	94	85	68
	8	M	1.63	490	327	245	196	163	140	122	109	98	78
422ATP303003	1.5	XC	0.85	255	170	127	102	85	73	64	57	51	41
	3	C	1.20	360	240	180	144	120	103	90	80	72	58
	4	C	1.39	416	277	208	166	139	119	104	92	83	67
	6	C	1.70	509	339	255	204	170	145	127	113	102	81
	8	M	1.96	588	392	294	235	196	168	147	131	118	94
422ATP303004	1.5	XC	1.13	339	226	170	136	113	97	85	75	68	54
	3	VC	1.60	480	320	240	192	160	137	120	107	96	77
	4	VC	1.85	554	370	277	222	185	158	139	123	111	89
	6	VC	2.26	679	453	339	272	226	194	170	151	136	109
	8	C	2.61	784	523	392	314	261	224	196	174	157	125
422ATP303005	1.5	XC	1.41	424	283	212	170	141	121	106	94	85	68
	3	VC	2.00	600	400	300	240	200	171	150	133	120	96
	4	VC	2.31	693	462	346	277	231	198	173	154	139	111
	6	C	2.83	849	566	424	339	283	242	212	189	170	136
	8	C	3.27	980	653	490	392	327	280	245	218	196	157
422ATP303006	1.5	XC	1.70	509	339	255	204	170	145	127	113	102	81
	3	C	2.40	720	480	360	288	240	206	180	160	144	115
	4	C	2.77	831	554	416	333	277	238	208	185	166	133
	6	C	3.39	1.018	679	509	407	339	291	255	226	204	163
	8	C	3.92	1.176	784	588	470	392	336	294	261	235	188

DIMENSIONE DELLE GOCCE
DROP SIZE
DIMENSIONES DE LAS GOTAS

M	*Media-Medium-Media*	177µm ÷ 218µm
C	*Grossa-Coarse-Gruesa*	218µm ÷ 349µm
VC	*Molto grossa-Very coarse-Muy gruesa*	349µm ÷ 428µm
XC	*Estremamente grossa-Extremely coarse-Extremadamente gruesa*	428µm ÷ 622µm
UC	*Ultra grossa- Ultra coarse-Ultra gruesa*	> 622µm

µm= millesimo di millimetro (Es.: 250µm = 0.25 mm)
thousandth of a millimeter (Eg.: 250µm = 0.25 mm)
milésimo de milímetro (Ej.: 250µm = 0.25 mm)

TWIN FAN AIR

- La struttura suddivisa in tre pezzi consente una pulizia otimale dell'ugello.
- Offrono una buona copertura, migliorando la penetrazione ed il deposito dei prodotti.
- Gli ugelli Twin Fan Air hanno la stessa portata degli ugelli Twin Fan Standard, ma le goccioline più grandi garantiscono la riduzione della deriva.
- Ugello a doppia uscita in un solo corpo.
- Adatto per essere utilizzato su barre per trattamenti di patate, cipolle e cereali.
- La filtrazione dev'essere calcolata dividendo a metà quella di un ugello standard.
- Stampato in Delrin®, ad alta stabilità chimica, che conferisce ottime caratteristiche di durata.
- Adatto per trattamenti con erbicidi, fungicidi ed insetticidi.

- Their three-piece structure allows for easier cleaning operations.
- They ensure a good coverage and enhance product penetration and settling.
- Twin Fan Air nozzles have the same rate as Twin Fan Standard nozzles but spray larger drops and therefore ensure reduced drift.
- Twin nozzles - two spraying points in one body.
- Suitable for boom spraying, especially onto potatoes, onions and grains.
- Filtration should be half the value of a standard nozzle.
- Made of molded Delrin®, a polymer ensuring high chemical stability and an exceptionally long useful life.
- Suitable for herbicides, fungicides and pesticides.

- La estructura subdividida en tres piezas permite una limpieza óptima de la boquilla.
- Ofrecen una buena cobertura, mejorando la penetración y el depósito de los productos.
- Las boquillas Twin Fan Air tienen el mismo caudal de las boquillas Twin Fan Standard, pero las gotas más grandes garantizan la reducción de la deriva.
- Boquilla de doble salida en un solo cuerpo.
- Adecuada para utilizar en barras para tratamientos de papas, cebollas y cereales.
- El filtrado se debe calcular dividiendo a la mitad el de una boquilla estándar.
- Moldeado en Delrin®, material con alta estabilidad química, que otorga excepcionales características de duración.
- Adecuado para tratamientos con herbicidas, fungicidas e insecticidas.

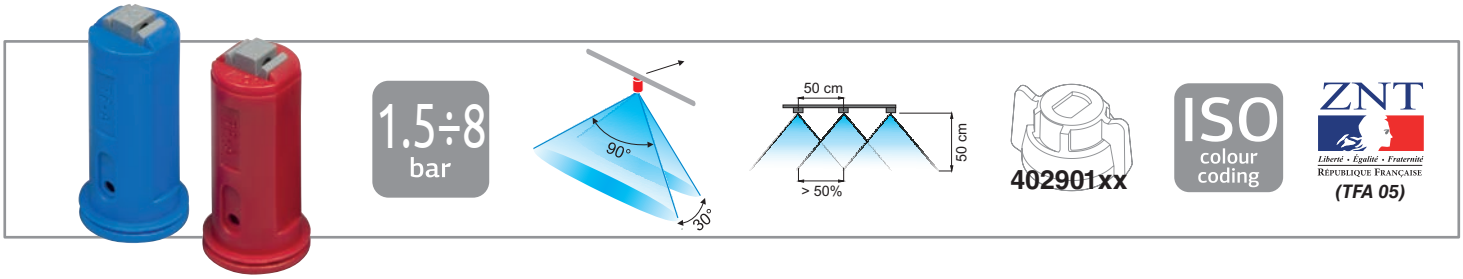

COD. CODE CÓD.	bar	drop	l/min	l/ha (spazio tra gli ugelli: 50 cm) l/ha (nozzle spacing: 50 cm) l/ha (espacio entre las boquillas: 50 cm) 4 km/h	6 km/h	8 km/h	10 km/h	12 km/h	14 km/h	16 km/h	18 km/h	20 km/h	25 km/h
422TFA11002	1.5	UC	0.46	139	92	69	55	46	40	35	31	28	22
	2	XC	0.57	170	113	85	68	57	48	42	38	34	27
	3	XC	0.65	196	131	98	78	65	56	49	44	39	31
	4	VC	0.80	240	160	120	96	80	69	60	53	48	38
	6	C	0.92	277	185	139	111	92	79	69	62	55	44
	8	C	1.13	339	226	170	136	113	97	85	75	68	54
422TFA11003	1.5	UC	0.85	255	170	127	102	85	73	64	57	51	41
	2	XC	0.98	294	196	147	118	98	84	73	65	59	47
	3	XC	1.20	360	240	180	144	120	103	90	80	72	58
	4	XC	1.39	416	277	208	166	139	119	104	92	83	67
	6	VC	1.70	509	339	255	204	170	145	127	113	102	81
	8	C	1.96	588	392	294	235	196	168	147	131	118	94
422TFA11004	1.5	UC	1.13	339	226	170	136	113	97	85	75	68	54
	2	UC	1.31	392	261	196	157	131	112	98	87	78	63
	3	UC	1.60	480	320	240	192	160	137	120	107	96	77
	4	XC	1.85	554	370	277	222	185	158	139	123	111	89
	6	XC	2.26	679	453	339	272	226	194	170	151	136	109
	8	VC	2.61	784	523	392	314	261	224	196	174	157	125
422TFA11005	1.5	UC	1.41	424	283	212	170	141	121	106	94	85	68
	2	XC	1.63	490	327	245	196	163	140	122	109	98	78
	3	XC	2.00	600	400	300	240	200	171	150	133	120	96
	4	XC	2.31	693	462	346	277	231	198	173	154	139	111
	6	VC	2.83	849	566	424	339	283	242	212	189	170	136
	8	VC	3.27	980	653	490	392	327	280	245	218	196	157

DIMENSIONE DELLE GOCCE - DROP SIZE - DIMENSIONES DE LAS GOTAS

C	*Grossa-Coarse-Gruesa*	218µm ÷ 349µm
VC	*Molto grossa-Very coarse-Muy gruesa*	349µm ÷ 428µm
XC	*Estremamente grossa-Extremely coarse-Extremadamente gruesa*	428µm ÷ 622µm
UC	*Ultra grossa- Ultra coarse-Ultra gruesa*	> 622µm

µm= millesimo di millimetro (Es.: 250µm = 0.25 mm)
thousandth of a millimeter (Eg.: 250µm = 0.25 mm)
milésimo de milímetro (Ej.: 250µm = 0.25 mm)

AIR TWIN CERAMIC

- Adatto per trattamenti con erbicidi, fungicidi ed insetticidi: efficace su barre per trattamenti di ortaggi e cereali.
- L'inclinazione del getto permette una migliore penetrazione e deposito del prodotto sulla vegetazione, operando in modo eccellente sulla zona interessata.
- L'azione combinata di iniezione d'aria/doppio ventaglio permette un' elevata riduzione della deriva pur mantenendo una buona copertura.
- Il corpo esterno compatto (23 mm di altezza) in Delrin®, unito all'inserto in ceramica ASJ conferisce eccezionali caratteristiche di durata.
- Doppia presa d'aria di grandi dimensioni con profilo anti-intasamento.
- Riduzione della deriva fino ad un massimo di 90%.

- Suitable for spraying herbicides, fungicides and pesticides with booms on vegetables and cereals.
- Spray aiming ensures improved penetration and deposit of the product on vegetation, thereby efficiently working on the sprayed area.
- The combined action of air injection and twin fan allows a considerable decrease of drift, yet ensuring a good coverage.
- The compact external body (23 mm high) in Delrin® and the ASJ ceramic insert ensure exceptional long life.
- Large double air inlet with anti-clogging profile.
- Drift reduction up to a maximum of 90%.

- Adecuado para tratamientos con herbicidas, fungicidas e insecticidas: eficiente para tratamientos con barras en hortalizas y cereales.
- La inclinación del chorro permite una mejor penetración y depósito del producto en la vegetación, operando de manera excelente en la zona interesada.
- La acción combinada de inyección de aire/doble abanico permite una elevada reducción de la deriva, manteniendo una buena cobertura.
- El cuerpo exterior compacto (23 mm de altura) de Delrin®, junto al inserto de cerámica ASJ, le otorga una excelente durabilidad.
- Doble toma de aire de grandes dimensiones con perfil anti-atascamiento.
- Reducción de la deriva hasta un máximo de 90%.

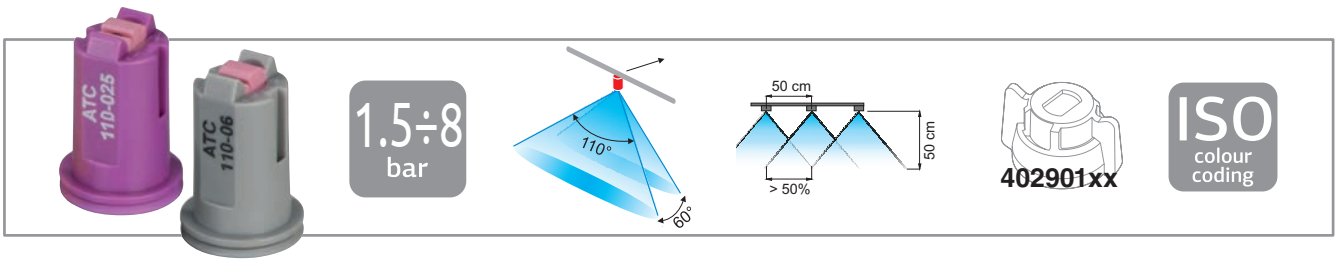

COD. CODE CÓD.	bar	drop	l/min	l/ha (spazio tra gli ugelli: 50 cm) l/ha (nozzle spacing: 50 cm) l/ha (espacio entre las boquillas: 50 cm) 4 km/h	6 km/h	8 km/h	10 km/h	12 km/h	14 km/h	16 km/h	18 km/h	20 km/h	25 km/h
422ATC110015	1.5	XC	0.42	127	85	64	51	42	36	32	28	25	20
	3	VC	0.60	180	120	90	72	60	51	45	40	36	29
	4	C	0.69	208	139	104	83	69	59	52	46	42	33
	6	M	0.85	255	170	127	102	85	73	64	57	51	41
	8	F	0.98	294	196	147	118	98	84	73	65	59	47
422ATC11002	1.5	UC	0.57	170	113	85	68	57	48	42	38	34	27
	3	VC	0.80	240	160	120	96	80	69	60	53	48	38
	4	VC	0.92	277	185	139	111	92	79	69	62	55	44
	6	C	1.13	339	226	170	136	113	97	85	75	68	54
	8	C	1.31	392	261	196	157	131	112	98	87	78	63
422ATC110025	1.5	XC	0.71	212	141	106	85	71	61	53	47	42	34
	3	VC	1.00	300	200	150	120	100	86	75	67	60	48
	4	C	1.15	346	231	173	139	115	99	87	77	69	55
	6	C	1.41	424	283	212	170	141	121	106	94	85	68
	8	C	1.63	490	327	245	196	163	140	122	109	98	78
422ATC11003	1.5	XC	0.85	255	170	127	102	85	73	64	57	51	41
	3	VC	1.20	360	240	180	144	120	103	90	80	72	58
	4	C	1.39	416	277	208	166	139	119	104	92	83	67
	6	C	1.70	509	339	255	204	170	145	127	113	102	81
	8	C	1.96	588	392	294	235	196	168	147	131	118	94
422ATC11004	1.5	XC	1.13	339	226	170	136	113	97	85	75	68	54
	3	VC	1.60	480	320	240	192	160	137	120	107	96	77
	4	C	1.85	554	370	277	222	185	158	139	123	111	89
	6	C	2.26	679	453	339	272	226	194	170	151	136	109
	8	C	2.61	784	523	392	314	261	224	196	174	157	125
422ATC11005	1.5	VC	1.41	424	283	212	170	141	121	106	94	85	68
	3	C	2.00	600	400	300	240	200	171	150	133	120	96
	4	C	2.31	693	462	346	277	231	198	173	154	139	111
	6	M	2.83	849	566	424	339	283	242	212	189	170	136
	8	M	3.27	980	653	490	392	327	280	245	218	196	157
422ATC11006	1.5	C	1.70	509	339	255	204	170	145	127	113	102	81
	3	C	2.40	720	480	360	288	240	206	180	160	144	115
	4	C	2.77	831	554	416	333	277	238	208	185	166	133
	6	M	3.39	1.018	679	509	407	339	291	255	226	204	163
	8	M	3.92	1.176	784	588	470	392	336	294	261	235	188

DIMENSIONE DELLE GOCCE - DROP SIZE - DIMENSIONES DE LAS GOTAS

F	*Fine-Fine-Fina*	136µm ÷ 177µm
M	*Media-Medium-Media*	177µm ÷ 218µm
C	*Grossa-Coarse-Gruesa*	218µm ÷ 349µm
VC	*Molto grossa-Very coarse-Muy gruesa*	349µm ÷ 428µm
XC	*Estremamente grossa-Extremely coarse-Extremadamente gruesa*	428µm ÷ 622µm
UC	*Ultra grossa- Ultra coarse-Ultra gruesa*	> 622µm

µm= millesimo di millimetro (Es.: 250µm = 0.25 mm)
thousandth of a millimeter (Eg.: 250µm = 0.25 mm)
milésimo de milímetro (Ej.: 250µm = 0.25 mm)

HOLLOWCONE AIR 80

- Ugello a cono vuoto con inserto in ceramica e corpo in Delrin®.
- Il getto creato da HCA80 garantisce una copertura ottimale pur riducendo il rischio di deriva del prodotto.
- Adatto per l'utilizzo su atomizzatore.
- Il corpo esterno stampato in Delrin®, unito all'inserto in ceramica conferisce eccezionali caratteristiche di durata.
- Adatto per trattamenti con erbicidi, fungicidi ed insetticidi.

- Hollowcone nozzle with ceramic insert and Delrin® body.
- HCA80 spray ensures excellent spraying range, yet reducing the product drift.
- Suitable for orchard sprayer.
- Their Delrin®-molded outer body, together with their ceramic insert, ensures an exceptionally long useful life.
- Suitable for herbicides, fungicides and pesticides.

- Boquilla de cono vacío con inserto de cerámica y cuerpo en Delrin®.
- El chorro creado por HCA80 garantiza una cobertura óptima reduciendo el riesgo de deriva del producto.
- Adecuado para el uso en atomizador.
- El cuerpo exterior moldeado en Delrin®, junto al inserto de cerámica, le otorga excepcionales características de durabilidad.
- Adecuado para tratamientos con herbicidas, fungicidas e insecticidas.

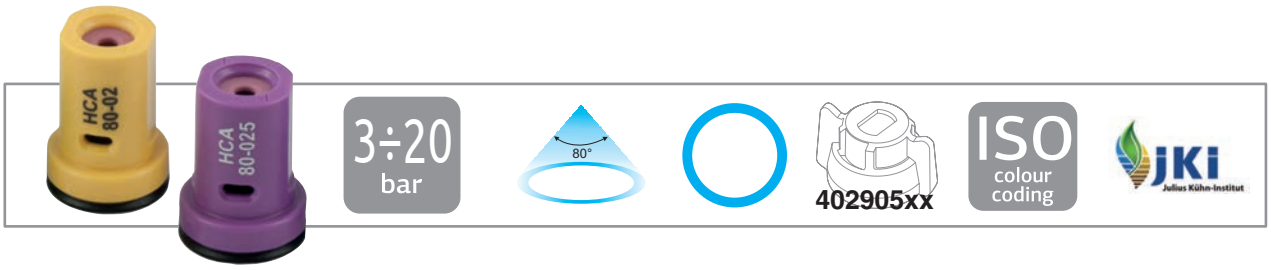

COD. CODE CÓD.	(l/min)																	
	3 bar	4 bar	5 bar	6 bar	7 bar	8 bar	9 bar	10 bar	11 bar	12 bar	13 bar	14 bar	15 bar	16 bar	17 bar	18 bar	19 bar	20 bar
422HCA08001	0.40	0.46	0.52	0.57	0.61	0.65	0.69	0.73	0.77	0.80	0.83	0.86	0.89	0.92	0.95	0.98	1.01	1.03
422HCA080015	0.60	0.69	0.77	0.85	0.92	0.98	1.04	1.10	1.15	1.20	1.25	1.30	1.34	1.39	1.43	1.47	1.51	1.55
422HCA08002	0.80	0.92	1.03	1.13	1.22	1.31	1.39	1.46	1.53	1.60	1.67	1.73	1.79	1.85	1.90	1.96	2.01	2.07
422HCA080025	1.00	1.15	1.29	1.41	1.53	1.63	1.73	1.83	1.91	2.00	2.08	2.16	2.24	2.31	2.38	2.45	2.52	2.58
422HCA08003	1.20	1.39	1.55	1.70	1.83	1.96	2.08	2.19	2.30	2.40	2.50	2.59	2.68	2.77	2.86	2.94	3.02	3.10
422HCA080035	1.40	1.62	1.81	1.98	2.14	2.29	2.42	2.56	2.68	2.80	2.91	3.02	3.13	3.23	3.33	3.43	3.52	3.61
422HCA08004	1.60	1.85	2.07	2.26	2.44	2.61	2.77	2.92	3.06	3.20	3.33	3.46	3.58	3.70	3.81	3.92	4.03	4.13
422HCA08005	2.00	2.31	2.58	2.83	3.06	3.27	3.46	3.65	3.83	4.00	4.16	4.32	4.47	4.62	4.73	4.90	5.03	5.16

$$\text{Vol (l/ha)} = \frac{\text{l/min x n x 600}}{\text{km/h x D (m)}}$$

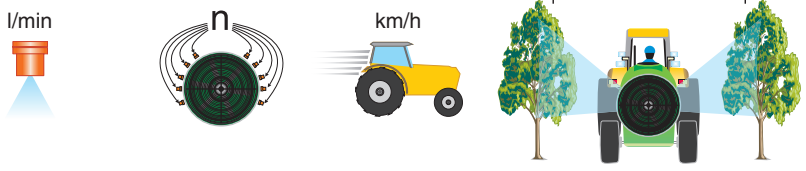

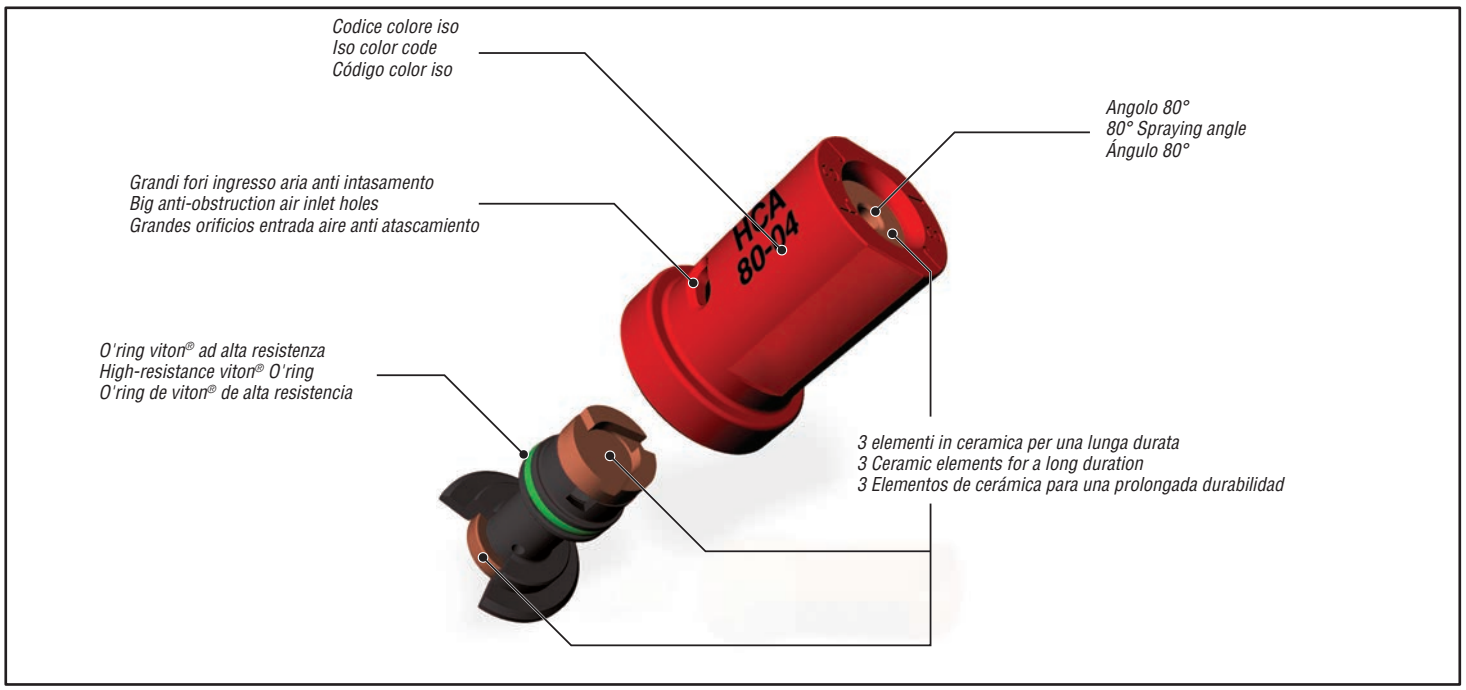

HOLLOWCONE AIR 60

- Ugello a cono vuoto con inserto in ceramica e corpo in Delrin®.
- Il getto creato da HCA60 garantisce una copertura ottimale pur riducendo il rischio di deriva del prodotto.
- Adatto per l'utilizzo su atomizzatore.
- Il corpo esterno stampato in Delrin®, unito all'inserto in ceramica conferisce eccezionali caratteristiche di durata.
- Adatto per trattamenti con erbicidi, fungicidi ed insetticidi.

- Hollowcone nozzle with ceramic insert and Delrin® body.
- HCA60 spray ensures excellent spraying range, yet reducing the product drift.
- Suitable for orchard sprayer.
- Their Delrin®-molded outer body, together with their ceramic insert, ensures an exceptionally long useful life.
- Suitable for herbicides, fungicides and pesticides.

- Boquilla de cono vacío con inserto de cerámica y cuerpo en Delrin®.
- El chorro creado por HCA60 garantiza una cobertura óptima reduciendo el riesgo de deriva del producto.
- Adecuado para el uso en atomizador.
- El cuerpo exterior moldeado en Delrin®, junto al inserto de cerámica, le otorga excepcionales características de durabilidad.
- Adecuado para tratamientos con herbicidas, fungicidas e insecticidas.

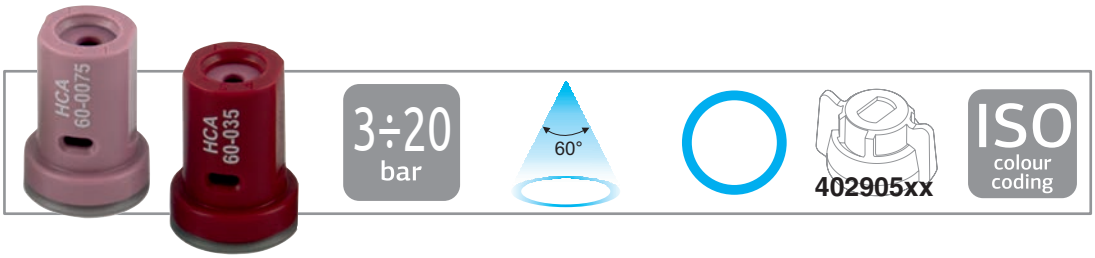

COD. CODE CÓD.	(l/min)																	
	3 bar	4 bar	5 bar	6 bar	7 bar	8 bar	9 bar	10 bar	11 bar	12 bar	13 bar	14 bar	15 bar	16 bar	17 bar	18 bar	19 bar	20 bar
422HCA0600075	0.30	0.35	0.39	0.42	0.46	0.49	0.52	0.55	0.57	0.60	0.62	0.65	0.67	0.69	0.71	0.73	0.75	0.77
422HCA06001	0.40	0.46	0.52	0.57	0.61	0.65	0.69	0.73	0.77	0.80	0.83	0.86	0.89	0.92	0.95	0.98	1.01	1.03
422HCA060015	0.60	0.69	0.77	0.85	0.92	0.98	1.04	1.10	1.15	1.20	1.25	1.30	1.34	1.39	1.43	1.47	1.51	1.55
422HCA06002	0.80	0.92	1.03	1.13	1.22	1.31	1.39	1.46	1.53	1.60	1.67	1.73	1.79	1.85	1.90	1.96	2.01	2.07
422HCA060025	1.00	1.15	1.29	1.41	1.53	1.63	1.73	1.83	1.91	2.00	2.08	2.16	2.24	2.31	2.38	2.45	2.52	2.58
422HCA06003	1.20	1.39	1.55	1.70	1.83	1.96	2.08	2.19	2.30	2.40	2.50	2.59	2.68	2.77	2.86	2.94	3.02	3.10
422HCA060035	1.40	1.62	1.81	1.98	2.14	2.29	2.42	2.56	2.68	2.80	2.91	3.02	3.13	3.23	3.33	3.43	3.52	3.61
422HCA06004	1.60	1.85	2.07	2.26	2.44	2.61	2.77	2.92	3.06	3.20	3.33	3.46	3.58	3.70	3.81	3.92	4.03	4.13
422HCA06005	2.00	2.31	2.58	2.83	3.06	3.27	3.46	3.65	3.83	4.00	4.16	4.32	4.47	4.62	4.76	4.90	5.03	5.16
422HCA06006	2.40	2.77	3.10	3.39	3.67	3.92	4.16	4.38	4.60	4.80	5.00	5.18	5.37	5.54	5.71	5.88	6.04	6.20

$$\text{Vol (l/ha)} = \frac{\text{l/min x n x 600}}{\text{km/h x D (m)}}$$

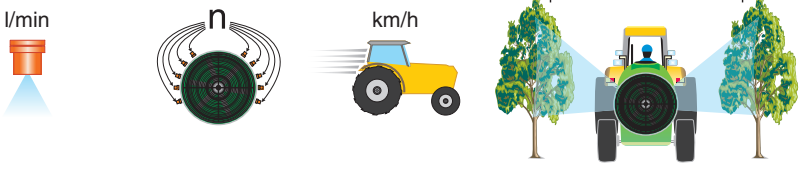

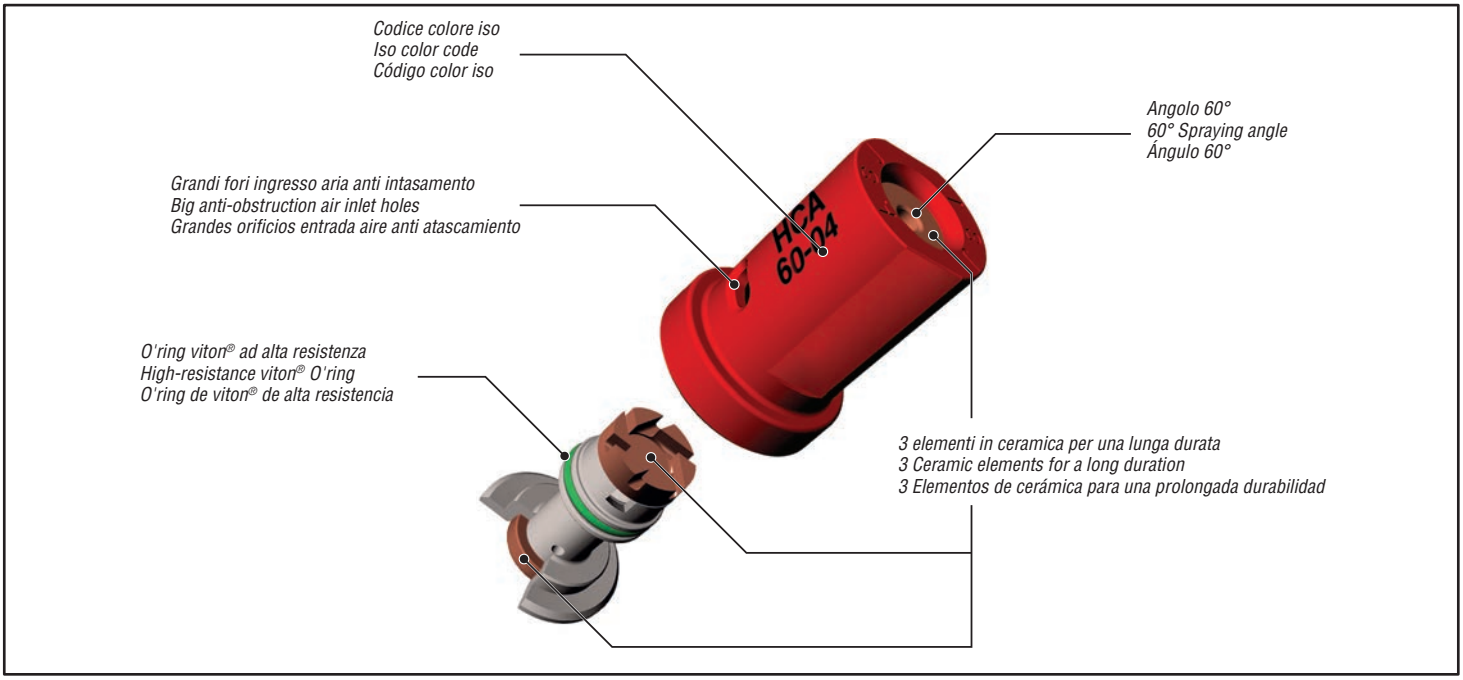

HOLLOWCONE CERAMIC

- Ugello a cono vuoto con inserto in ceramica e corpo in Delrin®.
- Il getto creato da Hollowcone Ceramic genera piccole gocce e garantisce una copertura eccellente.
- Adatto per l'utilizzo su atomizzatore.
- Perfetto per l'utilizzo su alberi e cespugli anche senza l'intervento dell'aria.
- Adatto per trattamenti con erbicidi, fungicidi ed insetticidi.

- Hollowcone nozzle with ceramic insert and Delrin® body.
- Hollowcone Ceramic nozzles spray small drops and ensure excellent coverage.
- Suitable for orchard sprayer.
- Perfect for trees and bushes without requiring the use of air.
- Suitable for herbicides, fungicides and pesticides.

- Boquilla de cono vacío con inserto de cerámica y cuerpo en Delrin®.
- El chorro creado por Hollowcone Ceramic tiene pequeñas gotas y garantiza una excelente cobertura.
- Adecuado para el uso en atomizador.
- Perfecta para el uso en árboles y arbustos, incluso sin la intervención del aire.
- Adecuado para tratamientos con herbicidas, fungicidas e insecticidas.

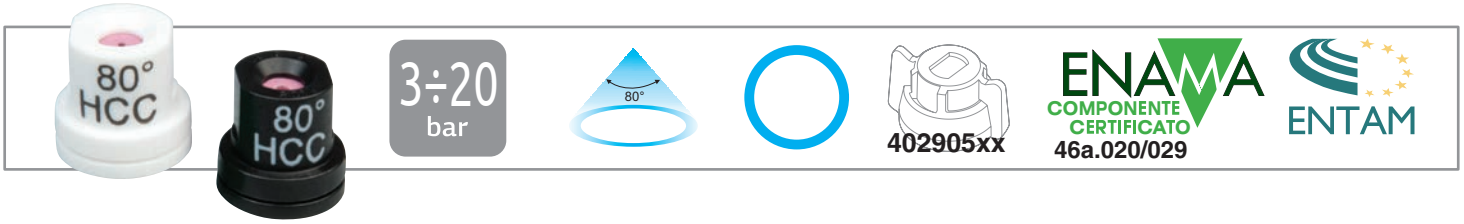

COD. CODE CÓD.	(l/min)																	
	3 bar	*4 bar*	*5 bar*	*6 bar*	*7 bar*	*8 bar*	*9 bar*	*10 bar*	*11 bar*	*12 bar*	*13 bar*	*14 bar*	*15 bar*	*16 bar*	*17 bar*	*18 bar*	*19 bar*	*20 bar*
422HCC005	0.19	0.22	0.25	0.27	0.29	0.31	0.33	0.35	0.36	0.38	0.40	0.41	0.42	0.44	0.45	0.47	0.48	0.49
422HCC0075	0.30	0.35	0.39	0.42	0.46	0.49	0.52	0.55	0.57	0.60	0.62	0.65	0.67	0.69	0.71	0.73	0.75	0.77
422HCC01	0.40	0.46	0.52	0.57	0.61	0.65	0.69	0.73	0.77	0.80	0.83	0.86	0.89	0.92	0.95	0.98	1.01	1.03
422HCC015	0.60	0.69	0.77	0.85	0.92	0.98	1.04	1.10	1.15	1.20	1.25	1.30	1.34	1.39	1.43	1.47	1.51	1.55
422HCC02	0.80	0.92	1.03	1.13	1.22	1.31	1.39	1.46	1.53	1.60	1.67	1.73	1.79	1.85	1.90	1.96	2.01	2.07
422HCC025	1.00	1.15	1.29	1.41	1.53	1.63	1.73	1.83	1.91	2.00	2.08	2.16	2.24	2.31	2.38	2.45	2.52	2.58
422HCC03	1.20	1.39	1.55	1.70	1.83	1.96	2.08	2.19	2.30	2.40	2.50	2.59	2.68	2.77	2.86	2.94	3.02	3.10
422HCC035	1.40	1.62	1.81	1.98	2.14	2.29	2.42	2.56	2.68	2.80	2.91	3.02	3.13	3.23	3.33	3.43	3.52	3.61
422HCC04	1.60	1.85	2.07	2.26	2.44	2.61	2.77	2.92	3.06	3.20	3.33	3.46	3.58	3.70	3.81	3.92	4.03	4.13
422HCC05	2.00	2.31	2.58	2.83	3.06	3.27	3.46	3.65	3.83	4.00	4.16	4.32	4.47	4.62	4.76	4.90	5.03	5.16

$$\text{Vol (l/ha)} = \frac{\text{l/min x n x 600}}{\text{km/h x D (m)}}$$

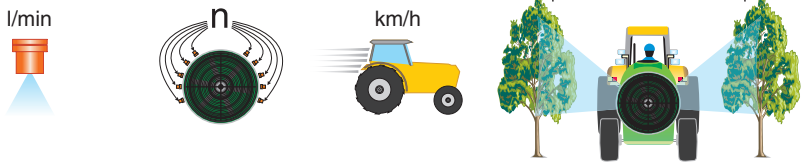

COD. CODE CÓD.	*bar*							
	3	4	5	6	8	10	15	20
422HCC005	VF	VF	VF	VF	VF	VF	VF	VF
422HCC0075	VF	VF	VF	VF	VF	VF	VF	VF
422HCC01	VF	VF	VF	VF	VF	VF	VF	VF
422HCC015	VF	VF	VF	VF	VF	VF	VF	VF
422HCC02	F	F	VF	VF	VF	VF	VF	VF
422HCC025	F	VF	VF	VF	VF	VF	VF	VF
422HCC03	F	VF	VF	VF	VF	VF	VF	VF
422HCC035	F	VF	VF	VF	VF	VF	VF	VF
422HCC04	F	F	F	VF	VF	VF	VF	VF
422HCC05	F	F	F	F	VF	VF	VF	VF

DIMENSIONE DELLE GOCCE
DROP SIZE
DIMENSIONES DE LAS GOTAS

VF	*Molto fine-Very fine-Muy fina*	< 136µm
F	*Fine-Fine-Fina*	136µm ÷ 177µm

µm= *millesimo di millimetro (Es.: 250µm = 0.25 mm)*
thousandth of a millimeter (Eg.: 250µm = 0.25 mm)
milésimo de milímetro (Ej.: 250µm = 0.25 mm)

UGELLI
NOZZLES
BOQUILLAS

HOLLOWCONE CERAMIC 80°

- Ugello a cono vuoto con inserto in ceramica e corpo in Delrin®.
- Il getto creato da Hollowcone Ceramic genera piccole gocce e garantisce una copertura eccellente.
- Adatto per l'utilizzo su atomizzatore.
- Perfetto per l'utilizzo su alberi e cespugli anche senza l'intervento dell'aria.
- Adatto per trattamenti con erbicidi, fungicidi ed insetticidi.

- Hollowcone nozzle with ceramic insert and Delrin® body.
- Hollowcone Ceramic nozzles spray small drops and ensure excellent coverage.
- Suitable for orchard sprayer.
- Perfect for trees and bushes without requiring the use of air.
- Suitable for herbicides, fungicides and pesticides.

- Boquilla de cono vacío con inserto de cerámica y cuerpo en Delrin®.
- El chorro creado por Hollowcone Ceramic tiene pequeñas gotas y garantiza una excelente cobertura.
- Adecuado para el uso en atomizador.
- Perfecta para el uso en árboles y arbustos, incluso sin la intervención del aire.
- Adecuado para tratamientos con herbicidas, fungicidas e insecticidas.

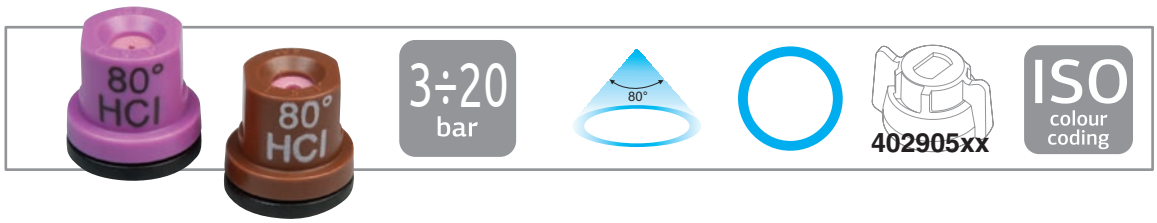

COD. CODE CÓD.	(l/min)																	
	3 bar	*4 bar*	*5 bar*	*6 bar*	*7 bar*	*8 bar*	*9 bar*	*10 bar*	*11 bar*	*12 bar*	*13 bar*	*14 bar*	*15 bar*	*16 bar*	*17 bar*	*18 bar*	*19 bar*	*20 bar*
422HCI80005	0.19	0.22	0.25	0.27	0.29	0.31	0.33	0.35	0.36	0.38	0.40	0.41	0.42	0.44	0.45	0.47	0.48	0.49
422HCI800075	0.30	0.35	0.39	0.42	0.46	0.49	0.52	0.55	0.57	0.60	0.62	0.65	0.67	0.69	0.71	0.73	0.75	0.77
422HCI8001	0.40	0.46	0.52	0.57	0.61	0.65	0.69	0.73	0.77	0.80	0.83	0.86	0.89	0.92	0.95	0.98	1.01	1.03
422HCI80015	0.60	0.69	0.77	0.85	0.92	0.98	1.04	1.10	1.15	1.20	1.25	1.30	1.34	1.39	1.43	1.47	1.51	1.55
422HCI8002	0.80	0.92	1.03	1.13	1.22	1.31	1.39	1.46	1.53	1.60	1.67	1.73	1.79	1.85	1.90	1.96	2.01	2.07
422HCI80025	1.00	1.15	1.29	1.41	1.53	1.63	1.73	1.83	1.91	2.00	2.08	2.16	2.24	2.31	2.38	2.45	2.52	2.58
422HCI8003	1.20	1.39	1.55	1.70	1.83	1.96	2.08	2.19	2.30	2.40	2.50	2.59	2.68	2.77	2.86	2.94	3.02	3.10
422HCI80035	1.40	1.62	1.81	1.98	2.14	2.29	2.42	2.56	2.68	2.80	2.91	3.02	3.13	3.23	3.33	3.43	3.52	3.61
422HCI8004	1.60	1.85	2.07	2.26	2.44	2.61	2.77	2.92	3.06	3.20	3.33	3.46	3.58	3.70	3.81	3.92	4.03	4.13
422HCI8005	2.00	2.31	2.58	2.83	3.06	3.27	3.46	3.65	3.83	4.00	4.16	4.32	4.47	4.62	4.76	4.90	5.03	5.16

$$\text{Vol (l/ha)} = \frac{\text{l/min x n x 600}}{\text{km/h x D (m)}}$$

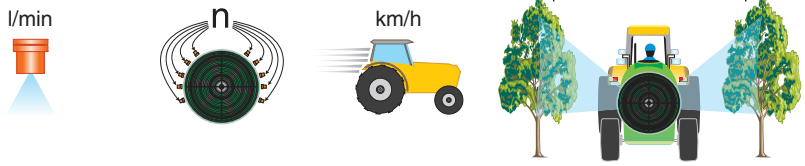

COD. CODE CÓD.	bar							
	3	4	5	6	8	10	15	20
422HCI80005	VF	VF	VF	VF	VF	VF	VF	VF
422HCI800075	VF	VF	VF	VF	VF	VF	VF	VF
422HCI8001	VF	VF	VF	VF	VF	VF	VF	VF
422HCI80015	VF	VF	VF	VF	VF	VF	VF	VF
422HCI8002	F	F	VF	VF	VF	VF	VF	VF
422HCI80025	F	VF	VF	VF	VF	VF	VF	VF
422HCI8003	F	VF	VF	VF	VF	VF	VF	VF
422HCI80035	F	VF	VF	VF	VF	VF	VF	VF
422HCI8004	F	F	F	VF	VF	VF	VF	VF
422HCI8005	F	F	F	F	VF	VF	VF	VF

DIMENSIONE DELLE GOCCE
DROP SIZE
DIMENSIONES DE LAS GOTAS

VF	*Molto fine-Very fine-Muy fina*	< 136µm
F	*Fine-Fine-Fina*	136µm ÷ 177µm

µm= *millesimo di millimetro (Es.: 250µm = 0.25 mm)*
thousandth of a millimeter (Eg.: 250µm = 0.25 mm)
milésimo de milímetro (Ej.: 250µm = 0.25 mm)

HOLLOWCONE CERAMIC 60°

- Ugello a cono vuoto con inserto in ceramica e corpo in Delrin®.
- Il getto creato da Hollowcone Ceramic genera piccole gocce e garantisce una copertura eccellente.
- Adatto per l'utilizzo su atomizzatore.
- Perfetto per l'utilizzo su alberi e cespugli anche senza l'intervento dell'aria.
- Limita la sovrapposizione del getto anche in filari molto stretti.
- Adatto per trattamenti con erbicidi, fungicidi ed insetticidi.

- Hollowcone nozzle with ceramic insert and Delrin® body.
- Hollowcone Ceramic nozzles spray small drops and ensure excellent coverage.
- Suitable for orchard sprayer.
- Perfect for trees and bushes without requiring the use of air.
- It limits overspraying even in case of narrow rows.
- Suitable for herbicides, fungicides and pesticides.

- Boquilla de cono vacío con inserto de cerámica y cuerpo en Delrin®.
- El chorro creado por Hollowcone Ceramic tiene pequeñas gotas y garantiza una excelente cobertura.
- Adecuado para el uso en atomizador.
- Perfecta para el uso en árboles y arbustos, incluso sin la intervención del aire.
- Limita la superposición del chorro, incluso en hileras muy estrechas.
- Adecuado para tratamientos con herbicidas, fungicidas e insecticidas.

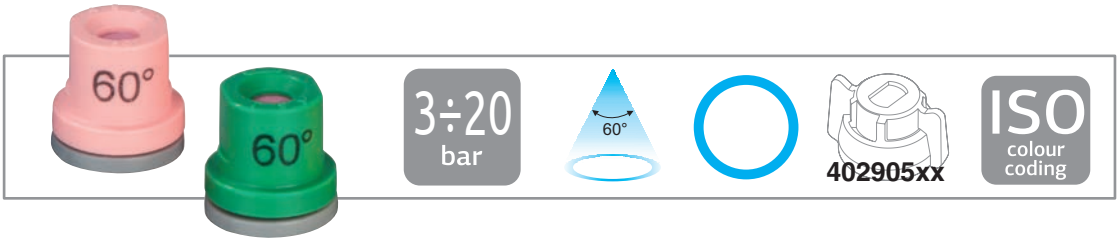

COD. CODE CÓD.	(l/min)																	
	3 bar	*4 bar*	*5 bar*	*6 bar*	*7 bar*	*8 bar*	*9 bar*	*10 bar*	*11 bar*	*12 bar*	*13 bar*	*14 bar*	*15 bar*	*16 bar*	*17 bar*	*18 bar*	*19 bar*	*20 bar*
422HCI60005	0.19	0.22	0.25	0.27	0.29	0.31	0.33	0.35	0.36	0.38	0.40	0.41	0.42	0.44	0.45	0.47	0.48	0.49
422HCI600075	0.30	0.35	0.39	0.42	0.46	0.49	0.52	0.55	0.57	0.60	0.62	0.65	0.67	0.69	0.71	0.73	0.75	0.77
422HCI6001	0.40	0.46	0.52	0.57	0.61	0.65	0.69	0.73	0.77	0.80	0.83	0.86	0.89	0.92	0.95	0.98	1.01	1.03
422HCI60015	0.60	0.69	0.77	0.85	0.92	0.98	1.04	1.10	1.15	1.20	1.25	1.30	1.34	1.39	1.43	1.47	1.51	1.55
422HCI6002	0.80	0.92	1.03	1.13	1.22	1.31	1.39	1.46	1.53	1.60	1.67	1.73	1.79	1.85	1.90	1.96	2.01	2.07
422HCI60025	1.00	1.15	1.29	1.41	1.53	1.63	1.73	1.83	1.91	2.00	2.08	2.16	2.24	2.31	2.38	2.45	2.52	2.58
422HCI6003	1.20	1.39	1.55	1.70	1.83	1.96	2.08	2.19	2.30	2.40	2.50	2.59	2.68	2.77	2.86	2.94	3.02	3.10
422HCI60035	1.40	1.62	1.81	1.98	2.14	2.29	2.42	2.56	2.68	2.80	2.91	3.02	3.13	3.23	3.33	3.43	3.52	3.61
422HCI6004	1.60	1.85	2.07	2.26	2.44	2.61	2.77	2.92	3.06	3.20	3.33	3.46	3.58	3.70	3.81	3.92	4.03	4.13
422HCI6005	2.00	2.31	2.58	2.83	3.06	3.27	3.46	3.65	3.83	4.00	4.16	4.32	4.47	4.62	4.76	4.90	5.03	5.16

$$\text{Vol (l/ha)} = \frac{\text{l/min x n x 600}}{\text{km/h x D (m)}}$$

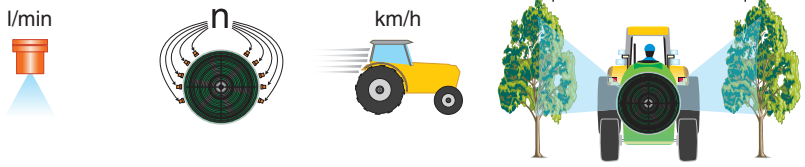

COD. CODE CÓD.	bar							
	3	4	5	6	8	10	15	20
422HCI60005	VF	VF	VF	VF	VF	VF	VF	VF
422HCI600075	VF	VF	VF	VF	VF	VF	VF	VF
422HCI6001	VF	VF	VF	VF	VF	VF	VF	VF
422HCI60015	F	VF	VF	VF	VF	VF	VF	VF
422HCI6002	F	VF	VF	VF	VF	VF	VF	VF
422HCI60025	F	F	VF	VF	VF	VF	VF	VF
422HCI6003	F	F	VF	VF	VF	VF	VF	VF
422HCI60035	F	F	F	F	F	VF	VF	VF
422HCI6004	M	M	F	F	F	VF	VF	VF
422HCI6005	M	M	F	F	F	F	VF	VF

DIMENSIONE DELLE GOCCE
DROP SIZE
DIMENSIONES DE LAS GOTAS

VF	*Molto fine-Very fine-Muy fina*	< 136µm
F	*Fine-Fine-Fina*	136µm ÷ 177µm
M	*Media-Medium-Media*	177µm ÷ 218µm

µm= *millesimo di millimetro (Es.: 250µm = 0.25 mm)*
thousandth of a millimeter (Eg.: 250µm = 0.25 mm)
milésimo de milímetro (Ej.: 250µm = 0.25 mm)

UGELLI
NOZZLES
BOQUILLAS

HOLLOWCONE CERAMIC 40°

- Ugello a cono vuoto con inserto in ceramica e corpo in Delrin®.
- Il getto creato da Hollowcone Ceramic genera piccole gocce e garantisce una copertura eccellente.
- Adatto per l'utilizzo su atomizzatore.
- Perfetto per l'utilizzo su alberi e cespugli anche senza l'intervento dell'aria.
- Limita la sovrapposizione del getto anche in filari dove non sarebbe possibile utilizzare ugelli con angoli più larghi.
- Adatto per trattamenti con erbicidi, fungicidi ed insetticidi.

- Hollowcone nozzle with ceramic insert and Delrin® body.
- Hollowcone Ceramic nozzles spray small drops and ensure excellent coverage.
- Suitable for orchard sprayer.
- Perfect for trees and bushes without requiring the use of air.
- It limits overspraying even in case of rows preventing use of nozzles with a wider angle.
- Suitable for herbicides, fungicides and pesticides.

- Boquilla de cono vacío con inserto de cerámica y cuerpo en Delrin®.
- El chorro creado por Hollowcone Ceramic tiene pequeñas gotas y garantiza una excelente cobertura.
- Adecuado para el uso en atomizador.
- Perfecta para el uso en árboles y arbustos, incluso sin la intervención del aire.
- Limita la superposición del chorro incluso en hileras donde no seria posible utilizar boquillas con ángulos más anchos.
- Adecuado para tratamientos con herbicidas, fungicidas e insecticidas.

COD. CODE CÓD.	(l/min)																	
	3 bar	*4 bar*	*5 bar*	*6 bar*	*7 bar*	*8 bar*	*9 bar*	*10 bar*	*11 bar*	*12 bar*	*13 bar*	*14 bar*	*15 bar*	*16 bar*	*17 bar*	*18 bar*	*19 bar*	*20 bar*
422HCI4001	0.40	0.46	0.52	0.57	0.61	0.65	0.69	0.73	0.77	0.80	0.83	0.86	0.89	0.92	0.95	0.98	1.01	1.03
422HCI40015	0.60	0.69	0.77	0.85	0.92	0.98	1.04	1.10	1.15	1.20	1.25	1.30	1.34	1.39	1.43	1.47	1.51	1.55
422HCI4002	0.80	0.92	1.03	1.13	1.22	1.31	1.39	1.46	1.53	1.60	1.67	1.73	1.79	1.85	1.90	1.96	2.01	2.07
422HCI40025	1.00	1.15	1.29	1.41	1.53	1.63	1.73	1.83	1.91	2.00	2.08	2.16	2.24	2.31	2.38	2.45	2.52	2.58
422HCI4003	1.20	1.39	1.55	1.70	1.83	1.96	2.08	2.19	2.30	2.40	2.50	2.59	2.68	2.77	2.86	2.94	3.02	3.10
422HCI40035	1.40	1.62	1.81	1.98	2.14	2.29	2.42	2.56	2.68	2.80	2.91	3.02	3.13	3.23	3.33	3.43	3.52	3.61
422HCI4004	1.60	1.85	2.07	2.26	2.44	2.61	2.77	2.92	3.06	3.20	3.33	3.46	3.58	3.70	3.81	3.92	4.03	4.13
422HCI4005	2.00	2.31	2.58	2.83	3.06	3.27	3.46	3.65	3.83	4.00	4.16	4.32	4.47	4.62	4.76	4.90	5.03	5.16
422HCI4006	2.40	2.77	3.10	3.39	3.67	3.92	4.16	4.38	4.60	4.80	5.00	5.18	5.37	5.54	5.71	5.88	6.04	6.20

$$\text{Vol (l/ha)} = \frac{\text{l/min x n x 600}}{\text{km/h x D (m)}}$$

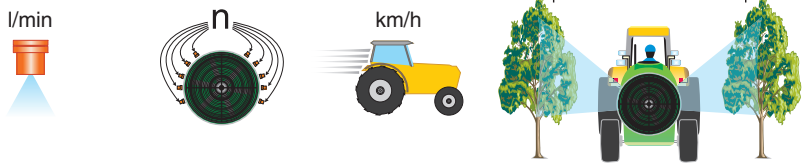

COD. CODE CÓD.	bar							
	3	4	5	6	8	10	15	20
422HCI4001	F	F	VF	VF	VF	VF	VF	VF
422HCI40015	F	F	VF	VF	VF	VF	VF	VF
422HCI4002	F	F	VF	VF	VF	VF	VF	VF
422HCI40025	M	F	F	F	VF	VF	VF	VF
422HCI4003	M	F	F	F	VF	VF	VF	VF
422HCI40035	M	M	F	F	F	VF	VF	VF
422HCI4004	M	M	F	F	F	VF	VF	VF
422HCI4005	C	C	M	M	M	F	VF	VF
422HCI4006	C	C	C	C	M	F	F	F

DIMENSIONE DELLE GOCCE
DROP SIZE
DIMENSIONES DE LAS GOTAS

VF	*Molto fine-Very fine-Muy fina*	< 136µm
F	*Fine-Fine-Fina*	136µm ÷ 177µm
M	*Media-Medium-Media*	177µm ÷ 218µm
C	*Grossa-Coarse-Gruesa*	218µm ÷ 349µm

µm= millesimo di millimetro (Es.: 250µm = 0.25 mm)
thousandth of a millimeter (Eg.: 250µm = 0.25 mm)
milésimo de milímetro (Ej.: 250µm = 0.25 mm)

DISC + CORE

UGELLI
NOZZLES
BOQUILLAS

- Ugello a cono vuoto completamente in ceramica con convogliatore integrato.
- La scelta del disco e del convogliatore permette numerose combinazioni per ottimizzare al massimo il trattamento.
- Possibilità di equivalenze ISO.
- Adatto per l'utilizzo su atomizzatore.
- Adatto per trattamenti con erbicidi, fungicidi ed insetticidi.

- Hollowcone nozzle completely made in ceramic, with integrated core.
- Disc and core can be selected and matched in order to perfectly optimize spraying results.
- Possible ISO equivalent.
- Suitable for orchard sprayer.
- Suitable for herbicides, fungicides and pesticides.

- Boquilla de cono vacío completamente de cerámica con encanalador integrado.
- La elección del disco y del encanalador permite numerosas combinaciones para optimizar al máximo el tratamiento.
- Posibilidad de equivalencias ISO.
- Adecuado para el uso en atomizador.
- Adecuado para tratamientos con herbicidas, fungicidas e insecticidas.

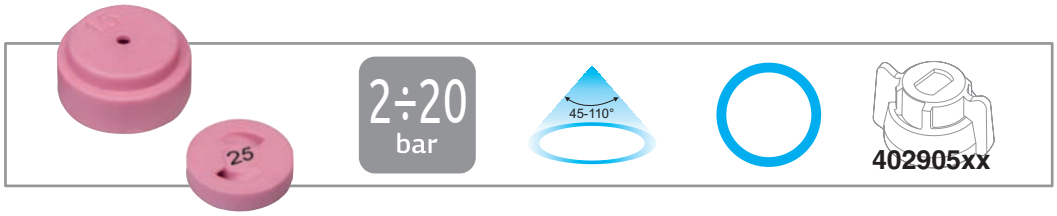

DC	NC	Ø Ugello / Ø Nozzle / Ø Boquilla	Angle @ 3 bar	Angle @ 10 bar	2 bar	3 bar	4 bar	5 bar	6 bar	7 bar	8 bar	9 bar	10 bar	15 bar	20 bar
422DC08	422NC13	0.8	65	75	0.23	0.28	0.32	0.36	0.39	0.42	0.45	0.48	0.51	0.62	0.72
422DC10		1.0	72	85	0.28	0.34	0.39	0.44	0.48	0.51	0.55	0.58	0.62	0.75	0.87
422DC12		1.2	88	90	0.30	0.37	0.43	0.48	0.52	0.56	0.60	0.64	0.67	0.83	0.95
422DC15		1.5	65	95	0.38	0.46	0.54	0.60	0.66	0.71	0.76	0.80	0.85	1.04	1.20
422DC18		1.8	92	100	0.42	0.51	0.59	0.66	0.72	0.78	0.84	0.89	0.93	1.14	1.32
422DC20		2.0	100	105	0.45	0.55	0.64	0.71	0.78	0.84	0.90	0.95	1.00	0.95	2.19
422DC22		* 015 2.2	92	95	0.47	0.58	0.67	0.75	0.82	0.89	0.95	1.00	1.06	1.30	1.50
422DC25		2.5	105	110	0.50	0.61	0.70	0.79	0.86	0.93	1.00	1.06	1.11	1.36	1.58
422DC08	422NC23	0.8	62	70	0.26	0.32	0.37	0.41	0.45	0.48	0.52	0.55	0.58	0.71	0.82
422DC10		1.0	72	85	0.29	0.36	0.41	0.46	0.51	0.55	0.59	0.62	0.66	0.80	0.93
422DC12		* 01 1.2	80	85	0.35	0.42	0.49	0.55	0.60	0.65	0.69	0.73	0.77	0.95	1.09
422DC15		1.5	75	95	0.46	0.56	0.65	0.72	0.79	0.86	0.92	0.97	1.02	1.25	1.45
422DC18		1.8	90	95	0.52	0.64	0.74	0.82	0.90	0.97	1.04	1.11	1.16	1.43	1.65
422DC20		* 02 2.0	90	100	0.58	0.72	0.83	0.92	1.01	1.09	1.17	1.24	1.31	1.60	1.85
422DC22		2.2	95	105	0.63	0.77	0.89	1.00	1.09	1.18	1.26	1.34	1.41	1.73	2.00
422DC25		2.5	102	110	0.69	0.85	0.98	1.10	1.20	1.30	1.39	1.47	1.55	1.90	2.19
422DC08	422NC25	0.8	45	50	0.41	0.50	0.57	0.64	0.70	0.76	0.81	0.86	0.91	1.11	1.28
422DC10		1.0	53	56	0.53	0.65	0.75	0.84	0.92	1.00	1.07	1.13	1.19	1.46	1.69
422DC12		1.2	62	65	0.64	0.79	0.91	1.02	1.11	1.20	1.29	1.36	1.44	1.76	2.03
422DC15		*025 1.5	70	70	0.88	1.08	1.25	1.39	1.53	1.65	1.76	1.87	1.97	2.41	2.79
422DC18		*035 1.8	75	75	1.10	1.35	1.56	1.74	1.91	2.06	2.20	2.34	2.46	3.02	3.48
422DC20		*04 2.0	83	83	1.32	1.61	1.86	2.08	2.28	2.46	2.63	2.79	2.94	3.61	4.16
422DC22		2.2	95	95	1.48	1.82	2.10	2.34	2.57	2.77	2.96	3.14	3.31	4.06	4.69
422DC25		*05 2.5	90	95	1.70	2.08	2.40	2.68	2.94	3.17	3.39	3.60	3.79	4.65	5.37
422DC08	422NC45	0.8	60	70	0.53	0.65	0.75	0.84	0.92	0.99	1.06	1.13	1.19	1.45	1.68
422DC10		1.0	45	55	0.59	0.73	0.84	0.94	1.03	1.11	1.18	1.26	1.32	1.62	1.87
422DC12		1.2	53	60	0.75	0.92	1.06	1.18	1.30	1.40	1.50	1.59	1.67	2.05	2.37
422DC15		1.5	73	70	1.06	1.30	1.50	1.67	1.83	1.98	2.12	2.25	2.37	2.90	3.35
422DC18		1.8	72	75	1.32	1.62	1.87	2.09	2.29	2.47	2.64	2.80	2.95	3.61	4.17
422DC20		2.0	75	83	1.58	1.93	2.23	2.49	2.73	2.95	3.15	3.34	3.52	4.31	4.98
422DC22		2.2	82	85	1.86	2.28	2.63	2.94	3.22	3.48	3.72	3.94	4.16	5.09	5.88
422DC25		*06 2.5	88	90	2.07	2.54	2.93	3.28	3.59	3.88	4.15	4.40	4.64	5.68	6.56

**I colori indicati si riferiscono alle equivalenze di portata degli ugelli con misure standard ISO.*
Es: L'ugello con foro Ø 2.2 e convogliatore NC13 ha portata simile ad un ugello Verde con misura 015.

**Colour codes refer to flow rate equivalence of nozzles having standard ISO size.*
E.g.: The nozzle having a Ø 2.2 hole and NC13 core has a flow rate similar to a Green nozzle size 015.

**Los colores indicados se refieren a las equivalencias de caudal de las boquillas con medidas estándar ISO.*
Por ej.: La boquilla con agujero Ø 2.2 y encanalador NC13 tiene caudal similar al de una boquilla Verde con medida 015.

HOLLOWCONE

- Gli ugelli Hollowcone sono composti da una piastrina/convogliatore inserita in un corpo che fornisce un getto a cono vuoto.
- Il convogliatore è facilmente removibile per la pulizia.
- Stampato in Delrin®, materiale con alta stabilità, che conferisce eccezionali caratteristiche di durata.
- Può essere utilizzato su barra da diserbo.
- Perfetto per gli utilizzi con pompe a spalla. Gli ugelli Hollowcone possono essere usati per spuzzare sopra o sotto il fogliame o per coperture omogenee.
- Adatto per utilizzo nelle applicazioni fogliari di insetticidi e fungicidi, in quanto producono gocce di dimensioni ridotte già alla pressione di 3 bar.

- Hollowcone nozzles consist of a disc/core inserted into a disc supplying a hollow cone jet.
- The core can be easily removed for cleaning operations.
- Made of molded Delrin®, a polymer ensuring high chemical stability and an exceptionally long useful life.
- It can be used on crop spraying boom.
- Perfect for knapsack sprayers. Hollowcone nozzles can be used to spray onto or under the leaves or to have a smooth coverage.
- Suitable for use in leaf spraying of insecticides and fungicides, since they produce small drops already at 3 bars.

- Las boquillas Hollowcone están compuestas por una placa/difusor introducido en un cuerpo que suministra un chorro de cono vacío.
- El difusor se puede extraer con facilidad para la limpieza.
- Moldeado en Delrin®, material con alta estabilidad química, que otorga excepcionales características de duración.
- Se puede usar en barra para herbicida.
- Perfecto para los usos con pulverizador de mochila. Las boquillas Hollowcone se pueden usar para rociar arriba o abajo de las hojas o para coberturas homogéneas.
- Apto para el uso en aplicaciones en hojas de insecticidas y fungicidas, ya que producen gotas de reducidas dimensiones ya a la presión de 3 bar.

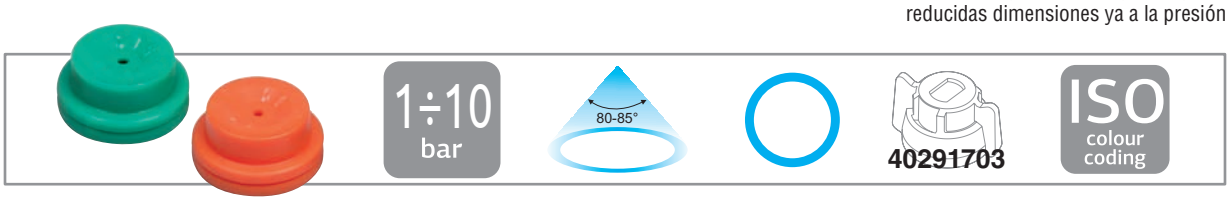

COD. CODE CÓD.	Angle	bar	drop	l/min	l/ha 4 km/h	6 km/h	8 km/h	10 km/h	12 km/h	14 km/h	16 km/h	18 km/h	20 km/h	Pompa a spalla Knapsack pump Pulverizador de mochila l/ha @ 60 m/min (3.6 km/h)
422HC01	85°	1	F	0.23	69	46	35	28	23	20	17	15	14	77
		2	VF	0.33	98	65	49	39	33	28	24	22	20	109
		3	VF	0.40	120	80	60	48	40	34	30	27	24	133
		5	VF	0.52	155	103	77	62	52	44	39	34	31	172
		8	VF	0.65	196	131	98	78	65	56	49	44	39	218
		10	VF	0.73	219	146	110	88	73	63	55	49	44	243
422HC015	85°	1	F	0.35	104	69	52	42	35	30	26	23	21	115
		2	F	0.49	147	98	73	59	49	42	37	33	29	163
		3	VF	0.60	180	120	90	72	60	51	45	40	36	200
		5	VF	0.77	232	155	116	93	77	66	58	52	46	258
		8	VF	0.98	294	196	147	118	98	84	73	65	59	327
		10	VF	1.10	329	219	164	131	110	94	82	73	66	365
422HC02	80°	1	F	0.46	139	92	69	55	46	40	35	31	28	154
		2	F	0.65	196	131	98	78	65	56	49	44	39	218
		3	VF	0.80	240	160	120	96	80	69	60	53	48	267
		5	VF	1.03	310	207	155	124	103	89	77	69	62	344
		8	VF	1.31	392	261	196	157	131	112	98	87	78	435
		10	VF	1.46	438	292	219	175	146	125	110	97	88	487
422HC025	80°	1	F	0.58	173	115	87	69	58	49	43	38	35	192
		2	F	0.82	245	163	122	98	82	70	61	54	49	272
		3	VF	1.00	300	200	150	120	100	86	75	67	60	333
		5	VF	1.29	387	258	194	155	129	111	97	86	77	430
		8	VF	1.63	490	327	245	196	163	140	122	109	98	544
		10	VF	1.83	548	365	274	219	183	156	137	122	110	609
422HC03	80°	1	F	0.69	208	139	104	83	69	59	52	46	42	231
		2	F	0.98	294	196	147	118	98	84	73	65	59	327
		3	VF	1.20	360	240	180	144	120	103	90	80	72	400
		5	VF	1.55	465	310	232	186	155	133	116	103	93	516
		8	VF	1.96	588	392	294	235	196	168	147	131	118	653
		10	VF	2.19	657	438	329	263	219	188	164	146	131	730
422HC035	80°	1	F	0.81	242	162	121	97	81	69	61	54	48	269
		2	F	1.14	343	229	171	137	114	98	86	76	69	381
		3	VF	1.40	420	280	210	168	140	120	105	93	84	467
		5	VF	1.81	542	361	271	217	181	155	136	120	108	602
		8	VF	2.29	686	457	343	274	229	196	171	152	137	762
		10	VF	2.56	767	511	383	307	256	219	192	170	153	852
422HC04	80°	1	F	0.92	277	185	139	111	92	79	69	62	55	308
		2	F	1.31	392	261	196	157	131	112	98	87	78	435
		3	VF	1.60	480	320	240	192	160	137	120	107	96	533
		5	VF	2.07	620	413	310	248	207	177	155	138	124	689
		8	VF	2.61	784	523	392	314	261	224	196	174	157	871
		10	VF	2.92	876	584	438	351	292	250	219	195	175	974
422HC05	80°	1	F	1.15	346	231	173	139	115	99	87	77	69	385
		2	F	1.63	490	327	245	196	163	140	122	109	98	544
		3	VF	2.00	600	400	300	240	200	171	150	133	120	667
		5	VF	2.58	775	516	387	310	258	221	194	172	155	861
		8	VF	3.27	980	653	490	392	327	280	245	218	196	1089
		10	VF	3.65	1.095	730	548	438	365	313	274	243	219	1217
422HC06	80°	1	M	1.39	416	277	208	166	139	119	104	92	83	462
		2	M	1.96	588	392	294	235	196	168	147	131	118	653
		3	M	2.40	720	480	360	288	240	206	180	160	144	800
		5	VF	3.10	930	620	465	372	310	266	232	207	186	1033
		8	VF	3.92	1.176	784	588	470	392	336	294	261	235	1306
		10	VF	4.38	1.315	876	657	526	438	376	329	292	263	1461

DIMENSIONE DELLE GOCCE / DROP SIZE / DIMENSIONES DE LAS GOTAS

VF	*Molto fine-Very fine-Muy fina*	< 136µm	F	*Fine-Fine-Fina*	136µm ÷ 177µm	M	*Media-Medium-Media*	177µm ÷ 218µm

µm= *millesimo di millimetro (Es.: 250µm = 0.25 mm)*
thousandth of a millimeter (Eg.: 250µm = 0.25 mm)
milésimo de milímetro (Ej.: 250µm = 0.25 mm)

FULLCONE

- Gli ugelli Fullcone sono composti da una piastrina/convogliatore inserita in un corpo che produce un getto a cono pieno.
- Il convogliatore è facilmente removibile per la pulizia.
- Stampato in Delrin®, materiale con alta stabilità, che conferisce eccezionali caratteristiche di durata.
- Può essere utilizzato su barra da diserbo e atomizzatore.
- Perfetto per gli utilizzi con pompe a spalla. Gli ugelli Fullcone sono particolarmente indicati per l'irrorazione in presenza di fitta vegetazione.
- Produce gocce di dimensioni fino al 40% maggiori rispetto al modello HC riducendone la sensibilità alla deriva.

- Fullcone nozzles consist of a disc/core inserted into a disc supplying a full cone jet.
- The core can be easily removed for cleaning operations.
- Made of molded Delrin®, a polymer ensuring high chemical stability and an exceptionally long useful life.
- It can be used on crop spraying boom and orchard sprayer.
- Perfect for knapsack sprayers. Fullcone nozzles are especially suitable for spraying dense vegetation.
- It produces drops up to 40% bigger than the HC model, reducing their proneness to drift.

- Las boquillas Fullcone están compuestas por una placa/difusor introducido en un cuerpo que suministra un chorro de cono lleno.
- El difusor se puede extraer con facilidad para la limpieza.
- Moldeado en Delrin®, material con alta estabilidad química, que otorga excepcionales características de duración.
- Se puede usar en barra para herbicida y atomizador.
- Perfecto para los usos con pulverizador de mochila. Las boquillas Fullcone están indicadas particularmente para la pulverización en presencia de vegetación densa.
- Produce gotas de dimensiones de hasta el 40% superiores con respecto al modelo HC reduciendo la sensibilidad a la deriva.

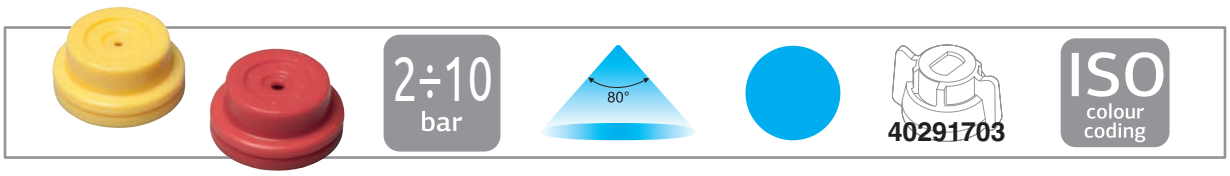

COD. CODE CÓD.	bar	drop	l/min	l/ha 3 km/h	5 km/h	6 km/h	7 km/h	8 km/h	10 km/h	11 km/h	13 km/h	14 km/h	15 km/h	16 km/h	17 km/h	19 km/h	20 km/h	Pompa a spalla Knapsack pump Pulverizador de mochila l/ha @ 60 m/min (3.6 km/h)
422HCF015	2	M	0.49	196	118	98	84	73	59	53	45	42	39	37	35	31	29	163
	3	F	0.60	240	144	120	103	90	72	65	55	51	48	45	42	38	36	200
	4	F	0.69	277	166	139	119	104	83	76	64	59	55	52	49	44	42	231
	5	VF	0.77	310	186	155	133	116	93	85	72	66	62	58	55	49	46	258
	6	VF	0.85	339	204	170	145	127	102	93	78	73	68	64	60	54	51	283
	7	VF	0.92	367	220	183	157	137	110	100	85	79	73	69	65	58	55	306
	8	VF	0.98	392	235	196	168	147	118	107	90	84	78	73	69	62	59	327
	9	VF	1.04	416	249	208	178	156	125	113	96	89	83	78	73	66	62	346
	10	VF	1.10	438	263	219	188	164	131	120	101	94	88	82	77	69	66	365
422HCF02	2	C	0.65	261	157	131	112	98	78	71	60	56	52	49	46	41	39	218
	3	F	0.80	320	192	160	137	120	96	87	74	69	64	60	56	51	48	267
	4	F	0.92	370	222	185	158	139	111	101	85	79	74	69	65	58	55	308
	5	VF	1.03	413	248	207	177	155	124	113	95	89	83	77	73	65	62	344
	6	VF	1.13	453	272	226	194	170	136	123	104	97	91	85	80	71	68	377
	7	VF	1.22	489	293	244	209	183	147	133	113	105	98	92	86	77	73	407
	8	VF	1.31	523	314	261	224	196	157	143	121	112	105	98	92	83	78	435
	9	VF	1.39	554	333	277	238	208	166	151	128	119	111	104	98	88	83	462
	10	VF	1.46	584	351	292	250	219	175	159	135	125	117	110	103	92	88	487
422HCF03	2	C	0.98	392	235	196	168	147	118	107	90	84	78	73	69	62	59	327
	3	M	1.20	480	288	240	206	180	144	131	111	103	96	90	85	76	72	400
	4	M	1.39	554	333	277	238	208	166	151	128	119	111	104	98	88	83	462
	5	F	1.55	620	372	310	266	232	186	169	143	133	124	116	109	98	93	516
	6	F	1.70	679	407	339	291	255	204	185	157	145	136	127	120	107	102	566
	7	VF	1.83	733	440	367	314	275	220	200	169	157	147	137	129	116	110	611
	8	VF	1.96	784	470	392	336	294	235	214	181	168	157	147	138	124	118	653
	9	VF	2.08	831	499	416	356	312	249	227	192	178	166	156	147	131	125	693
	10	VF	2.19	876	526	438	376	329	263	239	202	188	175	164	155	138	131	730
422HCF04	2	C	1.31	523	314	261	224	196	157	143	121	112	105	98	92	83	78	435
	3	C	1.60	640	384	320	274	240	192	175	148	137	128	120	113	101	96	533
	4	C	1.85	739	443	370	317	277	222	202	171	158	148	139	130	117	111	616
	5	M	2.07	826	496	413	354	310	248	225	191	177	165	155	146	130	124	689
	6	M	2.26	905	543	453	388	339	272	247	209	194	181	170	160	143	136	754
	7	F	2.44	978	587	489	419	367	293	267	226	209	196	183	173	154	147	815
	8	F	2.61	1045	627	523	448	392	314	285	241	224	209	196	184	165	157	871
	9	F	2.77	1109	665	554	475	416	333	302	256	238	222	208	196	175	166	924
	10	F	2.92	1168	701	584	501	438	351	319	270	250	234	219	206	184	175	974

DIMENSIONE DELLE GOCCE
DROP SIZE
DIMENSIONES DE LAS GOTAS

VF	*Molto fine-Very fine-Muy fina*	< 136µm
F	*Fine-Fine-Fina*	136µm ÷ 177µm
M	*Media-Medium-Media*	177µm ÷ 218µm
C	*Grossa-Coarse-Gruesa*	218µm ÷ 349µm

µm= *millesimo di millimetro (Es.: 250µm = 0.25 mm)*
thousandth of a millimeter (Eg.: 250µm = 0.25 mm)
milésimo de milímetro (Ej.: 250µm = 0.25 mm)

UGELLI
NOZZLES
BOQUILLAS

DEFLECTOR

- Produce gocce grandi, utili per ridurre la deriva quando si lavora alla pressione nominale di 1 bar.
- Le misure più piccole dell'ugello sono particolarmente adatte per applicare diserbanti a basso volume, dove l'applicazione di ridotte quantità di prodotto si trasforma in un notevole risparmio di costi.
- Stampato in Delrin®, ad alta stabilità chimica, che conferisce ottime caratteristiche di durata.
- Adatto per l'utilizzo con pompa a spalla.
- Adatto per trattamenti con erbicidi.

Per informazioni sulle applicazioni con volumi molto bassi, contattare il produttore dei prodotti chimici.

- They spray big drops offering benefits when working at the rated pressure of 1 bar as less prone to drift.
- The smaller sizes are especially suitable for spraying low volumes of herbicides, which also ensures a remarkable cost reduction.
- Made of molded Delrin®, a polymer ensuring high chemical stability and an exceptionally long useful life.
- Suitable for knapsack pump.
- Suitable for herbicides.

For further information on the use of small amounts of chemicals, please contact chemical product manufacturer.

- Produce gotas grandes, útiles para reducir la deriva cuando se trabaja con una presión nominal de 1 bar.
- Las medidas más pequeñas de la boquilla son particularmente adecuadas para aplicar herbicidas en bajo volumen, donde la aplicación de reducidas de producto se transforma en notable ahorro de costos.
- Moldeado en Delrin®, material con alta estabilidad química, que otorga excepcionales características de duración.
- Adecuado para el uso con bomba de mochila.
- Adecuado para tratamientos con herbicidas.

Para informaciones sobre las aplicaciones con volúmenes muy bajos, contactar el fabricante de los productos químicos.

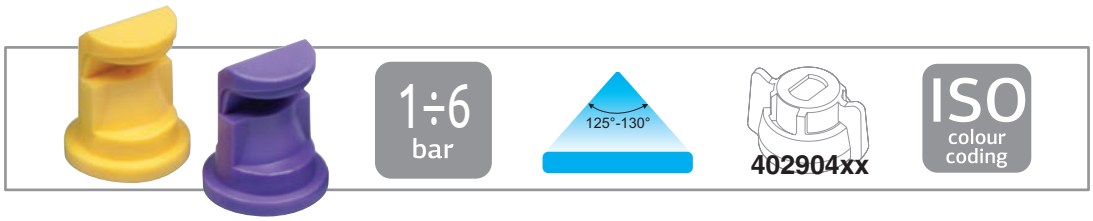

COD. CODE CÓD.	Angle	bar	drop	l/min	l/ha (spazio tra gli ugelli: 50 cm) l/ha (nozzle spacing: 50 cm) l/ha (espacio entre las boquillas: 50 cm) 6 km/h	8 km/h	10 km/h	12 km/h	14 km/h	16 km/h	18 km/h	20 km/h	Pompa a spalla Knapsack pump Pulverizador de mochila l/ha @ 60 m/min (3.6 km/h) L 115 cm / α 125°	L 130 cm / α 130°
422DEF01	---	1	F	0.23	46	35	28	23	20	17	15	14	33	--
	---	2	F	0.33	65	49	39	33	28	24	22	20	47	--
	125°	3	F	0.40	80	60	48	40	34	30	27	24	58	--
	---	4	F	0.46	92	69	55	46	40	35	31	28	67	--
	---	6	F	0.57	113	85	68	57	48	42	38	34	82	--
422DEF015	---	1	M	0.35	69	52	42	35	30	26	23	21	50	--
	---	2	M	0.49	98	73	59	49	42	37	33	29	71	--
	125°	3	F	0.60	120	90	72	60	51	45	40	36	87	--
	---	4	F	0.69	139	104	83	69	59	52	46	42	100	--
	---	6	F	0.85	170	127	102	85	73	64	57	51	123	--
422DEF02	---	1	M	0.46	92	69	55	46	40	35	31	28	--	59
	---	2	F	0.65	131	98	78	65	56	49	44	39	--	84
	130°	3	F	0.80	160	120	96	80	69	60	53	48	--	103
	---	4	F	0.92	185	139	111	92	79	69	62	55	--	118
	---	6	F	1.13	226	170	136	113	97	85	75	68	--	145
422DEF025	---	1	M	0.58	115	87	69	58	49	43	38	35	--	74
	---	2	F	0.82	163	122	98	82	70	61	54	49	--	105
	130°	3	F	1.00	200	150	120	100	86	75	67	60	--	128
	---	4	F	1.15	231	173	139	115	99	87	77	69	--	148
	---	6	F	1.41	283	212	170	141	121	106	94	85	--	181
422DEF03	---	1	M	0.69	139	104	83	69	59	52	46	42	--	89
	---	2	F	0.98	196	147	118	98	84	73	65	59	--	126
	130°	3	F	1.20	240	180	144	120	103	90	80	72	--	154
	---	4	F	1.39	277	208	166	139	119	104	92	83	--	178
	---	6	F	1.70	339	255	204	170	145	127	113	102	--	218
422DEF04	---	1	M	0.92	185	139	111	92	79	69	62	55	--	118
	---	2	F	1.31	261	196	157	131	112	98	87	78	--	167
	130°	3	F	1.60	320	240	192	160	137	120	107	96	--	205
	---	4	F	1.85	370	277	222	185	158	139	123	111	--	237
	---	6	F	2.26	453	339	272	226	194	170	151	136	--	290
422DEF05	---	1	M	1.15	231	173	139	115	99	87	77	69	--	148
	---	2	M	1.63	327	245	196	163	140	122	109	98	--	209
	130°	3	F	2.00	400	300	240	200	171	150	133	120	--	256
	---	4	F	2.31	462	346	277	231	198	173	154	139	--	296
	---	6	F	2.83	566	424	339	283	242	212	189	170	--	363
422DEF06	---	1	M	1.39	277	208	166	139	119	104	92	83	--	178
	---	2	M	1.96	392	294	235	196	168	147	131	118	--	251
	130°	3	F	2.40	480	360	288	240	206	180	160	144	--	308
	---	4	F	2.77	554	416	333	277	238	208	185	166	--	355
	---	6	F	3.39	679	509	407	339	291	255	226	204	--	435
422DEF08	---	1	C	1.85	370	277	222	185	158	139	123	111	--	237
	---	2	C	2.61	523	392	314	261	224	196	174	157	--	335
	130°	3	M	3.20	640	480	384	320	274	240	213	192	--	410
	---	4	M	3.70	739	554	443	370	317	277	246	222	--	474
	---	6	M	4.53	905	679	543	453	388	339	302	272	--	580
422DEF10	---	1	C	2.31	462	346	277	231	198	173	154	139	--	296
	---	2	C	3.27	653	490	392	327	280	245	218	196	--	419
	130°	3	C	4.00	800	600	480	400	343	300	267	240	--	513
	---	4	C	4.62	924	693	554	462	396	346	308	277	--	592
	---	6	C	5.66	1131	849	679	566	485	424	377	339	--	725

DIMENSIONE DELLE GOCCE
DROP SIZE
DIMENSIONES DE LAS GOTAS

F	*Fine-Fine-Fina*	136µm ÷ 177µm
M	*Media-Medium-Media*	177µm ÷ 218µm
C	*Grossa-Coarse-Gruesa*	218µm ÷ 349µm

µm= *millesimo di millimetro (Es.: 250µm = 0.25 mm)*
thousandth of a millimeter (Eg.: 250µm = 0.25 mm)
milésimo de milímetro (Ej.: 250µm = 0.25 mm)

DEFLECTOR 140

- Intasamento ridotto grazie all'ingresso tondo di ampie dimensioni.
- Produce gocce grandi riducendo così la deriva, specialmente quando si lavora a basse pressioni (1 ÷ 2 bar).
- Il corpo è dotato di una scanalatura per il cacciavite che permette di allineare perfettamente l'ugello all'interno della testina.
- Adatto per il trattamento con piccole barre di diserbo (es. per trattamenti su campi da golf). La grande ampiezza dell'angolo permette agli ugelli di essere distanziati ad intervalli di 1 m e quindi di ridurre drasticamente il numero di ugelli necessari al trattamento.
- Stampato in Delrin®, ad alta stabilità chimica, che conferisce ottime caratteristiche di durata.
- Adatto per l'utilizzo con pompa a spalla.
- Adatto per trattamenti con erbicidi, fungicidi ed insetticidi.

- Reduced clogging degree thanks to the wide round input.
- They supply big drops, thus reducing drift especially at low working pressure (1 ÷ 2 bars).
- Nozzle bodies have a slot for a screwdriver so that they can be perfectly aligned into the tip.
- Suitable for small crop spraying booms (for example for spraying golf courses). Thanks to their wide spraying angle, only one nozzle each meter is needed, thus dramatically reducing the number of nozzles needed for the job.
- Made of molded Delrin®, a polymer ensuring high chemical stability and an exceptionally long useful life.
- Suitable for knapsack pump.
- Suitable for herbicides, fungicides and pesticides.

- Atascamiento reducido gracias a la entrada redonda de amplias dimensiones.
- Produce gotas grandes reduciendo de esta manera la deriva, especialmente cuando se trabaja con bajas presiones (1 ÷ 2 bar).
- El cuerpo está dotado de una acanaladura para el destornillador que permite alinear perfectamente la boquilla dentro de la cabeza.
- Adecuado para el tratamiento con pequeñas barras de herbicida (ej. para tratamientos en campos de golf). La gran amplitud angular permite que las boquillas sean separadas con intervalos de 1 m y por lo tanto reducir notablemente el número de boquillas necesarias para el tratamiento.
- Moldeado en Delrin®, material con alta estabilidad química, que otorga excepcionales características de duración.
- Adecuado para el uso con bomba de mochila.
- Adecuado para tratamientos con herbicidas, fungicidas e insecticidas.

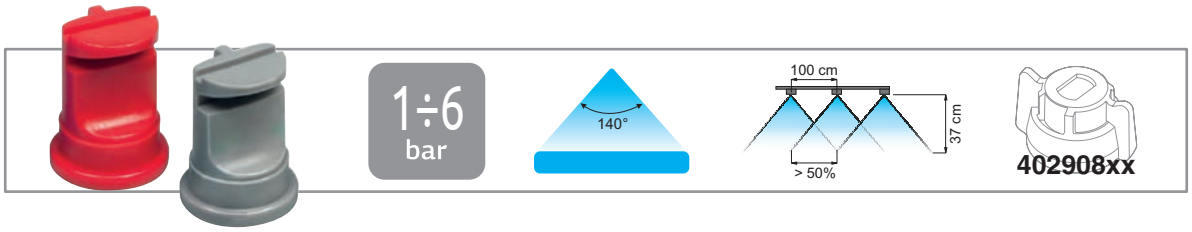

COD. CODE CÓD.	bar	drop	l/min	l/ha (spazio tra gli ugelli: 100 cm) l/ha (nozzle spacing: 100 cm) l/ha (espacio entre las boquillas: 100 cm) 6 km/h	8 km/h	10 km/h	12 km/h	14 km/h	16 km/h	18 km/h	20 km/h	Pompa a spalla Knapsack pump Pulverizador de mochila l/ha @ 60 m/min (3.6 km/h)
422DEF14001	1	F	0.46	46	35	28	23	20	17	15	14	48
	2	F	0.65	65	49	39	33	28	24	22	20	68
	3	F	0.80	80	60	48	40	34	30	27	24	83
	4	F	0.92	92	69	55	46	40	35	31	28	96
	6	F	1.13	113	85	68	57	48	42	38	34	118
422DEF140015	1	M	0.69	69	52	42	35	30	26	23	21	72
	2	F	0.98	98	73	59	49	42	37	33	29	102
	3	F	1.20	120	90	72	60	51	45	40	36	125
	4	F	1.39	139	104	83	69	59	52	46	42	144
	6	F	1.70	170	127	102	85	73	64	57	51	177
422DEF14002	1	M	0.92	92	69	55	46	40	35	31	28	96
	2	F	1.31	131	98	78	65	56	49	44	39	136
	3	F	1.60	160	120	96	80	69	60	53	48	167
	4	F	1.85	185	139	111	92	79	69	62	55	192
	6	F	2.26	226	170	136	113	97	85	75	68	236
422DEF140025	1	M	1.15	115	87	69	58	49	43	38	35	120
	2	M	1.63	163	122	98	82	70	61	54	49	170
	3	F	2.00	200	150	120	100	86	75	67	60	208
	4	F	2.31	231	173	139	115	99	87	77	69	241
	6	F	2.83	283	212	170	141	121	106	94	85	295
422DEF14003	1	M	1.39	139	104	83	69	59	52	46	42	144
	2	M	1.96	196	147	118	98	84	73	65	59	204
	3	F	2.40	240	180	144	120	103	90	80	72	250
	4	F	2.77	277	208	166	139	119	104	92	83	289
	6	F	3.39	339	255	204	170	145	127	113	102	354
422DEF14004	1	C	1.85	185	139	111	92	79	69	62	55	192
	2	C	2.61	261	196	157	131	112	98	87	78	272
	3	M	3.20	320	240	192	160	137	120	107	96	333
	4	M	3.70	370	277	222	185	158	139	123	111	385
	6	M	4.53	453	339	272	226	194	170	151	136	471
422DEF140075	1	C	3.46	346	260	208	173	148	130	115	104	361
	2	C	4.90	490	367	294	245	210	184	163	147	510
	3	C	6.00	600	450	360	300	257	225	200	180	625
	4	M	6.93	693	520	416	346	297	260	231	208	722
	6	M	8.49	849	636	509	424	364	318	283	255	884
422DEF14010	1	C	4.62	462	346	277	231	198	173	154	139	481
	2	C	6.53	653	490	392	327	280	245	218	196	680
	3	C	8.00	800	600	480	400	343	300	267	240	833
	4	C	9.24	924	693	554	462	396	346	308	277	962
	6	M	11.31	1131	849	679	566	485	424	377	339	1179

DIMENSIONE DELLE GOCCE
DROP SIZE
DIMENSIONES DE LAS GOTAS

F	*Fine-Fine-Fina*	136µm ÷ 177µm
M	*Media-Medium-Media*	177µm ÷ 218µm
C	*Grossa-Coarse-Gruesa*	218µm ÷ 349µm

µm= millesimo di millimetro (Es.: 250µm = 0.25 mm)
thousandth of a millimeter (Eg.: 250µm = 0.25 mm)
milésimo de milímetro (Ej.: 250µm = 0.25 mm)

UGELLI
NOZZLES
BOQUILLAS

BOOM EXTENSION NOZZLE

- Progettato per impianti senza barra, dove l'utilizzo della barra è sconsigliato a causa di ostacoli.
- Utilizzabile come ugello fine barra per estendere la larghezza dell'irrorazione.
- Le gocce di grandi dimensioni riducono notevolmente l'effetto deriva ed aumentano l'efficacia del trattamento.
- Corpo in Delrin® e inserto in ceramica (solo modelli BX010, 020, 025 e 045) per conferire ottime caratteristiche di durata.
- Eccellente per l'utilizzo su tutte le colture.
- Ideale per i trattamenti nei campi da golf, con l'utilizzo di irroratori senza barra e per impianti ATV su moto quad.
- Perfetto per i trattamenti di de-icing aeroportuale.

- Designed for boomless systems, where the use of a boom is not recommended due to the presence of obstacles.
- Can be used as a boom-end nozzle to extend spraying range.
- Large droplets have lower drift properties and can increase spraying effectiveness.
- Delrin® body and ceramic insert (BX010, 020, 025 and 045 models only) for maximum durability.
- Excellent for use on all crop types.
- Ideal for golf course spraying, with boomless sprayers and for ATV systems on quad bikes.
- Perfect for airport de-icing operations.

- Desarrollado para sistemas sin barra, donde el uso de la barra no es recomendado debido a la presencia de obstáculos.
- Se puede utilizar como boquilla de final de barra para extender el ancho de la pulverización.
- Las gotas de grandes dimensiones reducen notablemente el efecto de deriva y aumentan la eficiencia del tratamiento.
- Cuerpo en Delrin® con inserto cerámico (solo modelos BX010, 020, 025 y 045) para otorgar óptimas características de durabilidad.
- Excelente para el uso en todos los cultivos.
- Ideal para tratamientos en campos de golf, con pulverizadores sin barra y para sistemas ATV sobre quadriciclos.
- Perfecto para el tratamiento de de-icing aeroportuario.

2÷6 bar

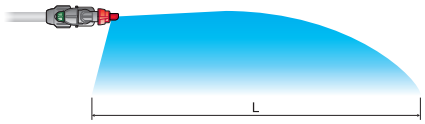

L: lunghezza del getto con ugello utilizzato a fine barra
L: jet length with boom-end nozzle
L: longitud del chorro con boquilla utilizada al final de barra

Utilizzo degli ugelli per trattamenti senza barra
Use of nozzles for boomless spraying
Utilizo de las boquillas para tratamientos sin barra.

402901xx

Inserto ceramico Ceramic insert Inserto cerámico	COD. CODE CÓD.	drop	bar	l/min	L m	l/ha 4 km/h	6 km/h	8 km/h	10 km/h	12 km/h	14 km/h	16 km/h	18 km/h	20 km/h
✓	422BX010	UC	2	3.2	2.1	227	152	114	91	76	65	57	51	45
		UC	3	3.9	2.6	225	150	113	90	75	64	56	50	45
		UC	4	4.5	3.1	218	145	109	87	73	62	54	48	44
		XC	5	5.0	3.9	194	129	97	77	65	55	48	43	39
		XC	6	5.5	4.4	188	125	94	75	63	54	47	42	38
✓	422BX020	UC	2	6.5	2.8	346	230	173	138	115	99	86	77	69
		UC	3	7.9	3.2	370	247	185	148	123	106	93	82	74
		UC	4	9.1	3.5	391	261	195	156	130	112	98	87	78
		UC	5	10.2	3.7	413	276	207	165	138	118	103	92	83
		XC	6	11.2	4.0	419	279	209	168	140	120	105	93	84
✓	422BX025	UC	2	7.7	2.5	461	307	230	184	154	132	115	102	92
		UC	3	9.4	3.0	470	313	235	188	157	134	118	104	94
		UC	4	10.9	3.3	493	329	247	197	164	141	123	110	99
		UC	5	12.1	3.5	520	347	260	208	173	149	130	116	104
		XC	6	13.3	3.6	554	369	277	222	185	158	138	123	111
✓	422BX045	UC	2	14.1	2.9	731	487	365	292	244	209	183	162	146
		UC	3	17.3	3.0	865	577	433	346	288	247	216	192	173
		UC	4	20.0	3.3	908	605	454	363	303	259	227	202	182
		UC	5	22.3	3.5	957	638	479	383	319	273	239	213	191
		UC	6	24.5	3.6	1019	680	510	408	340	291	255	227	204
X	422BX060	UC	2	18.1	3.0	906	604	453	363	302	259	227	201	181
		UC	3	22.2	3.4	979	653	490	392	326	280	245	218	196
		UC	4	25.6	4.0	961	641	481	385	320	275	240	214	192
		UC	5	28.7	4.4	977	651	489	391	326	279	244	217	195
		UC	6	31.4	4.7	1002	668	501	401	334	286	250	223	200
X	422BX080	UC	2	25.3	3.5	1085	723	542	434	362	310	271	241	217
		UC	3	31.0	4.0	1163	775	581	465	388	332	291	258	233
		UC	4	35.8	4.0	1342	895	671	537	447	384	336	298	268
		UC	5	40.0	4.1	1464	976	732	586	488	418	366	325	293
		UC	6	43.8	4.1	1604	1069	802	642	535	458	401	356	321

DIMENSIONE DELLE GOCCE
DROP SIZE
DIMENSIONES DE LAS GOTAS

XC	*Estremamente grossa-Extremely coarse-Extremadamente gruesa*	428µm ÷ 622µm
UC	*Ultra grossa- Ultra coarse-Ultra gruesa*	> 622µm

µm= *millesimo di millimetro (Es.: 250µm = 0.25 mm)*
thousandth of millimeter (E.g.: 250µm = 0.25 mm)
milésimo de milímetro (Ej.: 250µm = 0.25 mm)

Manicotto filettato attacco rapido per barra
Boom quick-fitting threaded adapter
Terminal roscado para barra

COD. CODE CÓD.	F	
400 277	G1/2 *(BSP)*	25
400 278	G3/4 *(BSP)*	

COD. CODE CÓD.	
402 901 xx	25

Portagetto di fine barra per ugelli BX
Boom-end nozzle holder for BX nozzles
Porta-boquilla de final de barra para boquillas BX

Vedere a pag. H-25 *See page H-25* *Véase pág. H-25*

Raccordo per alimentazione barra
Boom inlet fitting
Conexión para alimentación barra

COD. CODE CÓD.	
400 64B	10

AIR OFF CENTER

- Riduzione della deriva in presenza di vento fino al 85%.
- Design compatto: permette la sostituzione diretta degli ugelli di tipo Flat Fan.
- Completamente smontabile per una facile manutenzione.
- Stampato in Delrin®, ad alta stabilità chimica, che conferisce ottime caratteristiche di durata.
- Adatto per trattamenti con erbicidi, fungicidi ed insetticidi.

- Drift reduction in case of windy weather conditions up to 85%.
- Compact design: allows Flat Fan nozzle easy replacement.
- They can be fully removed for easier service.
- Made of molded Delrin®, a polymer ensuring high chemical stability and an exceptionally long useful life.
- Suitable for herbicides, fungicides and pesticides.

- Reducción de la deriva en presencia de viento hasta el 85%.
- Diseño compacto: permite la sustitución directa de las boquillas de tipo Flat Fan.
- Completamente desmontable para un fácil mantenimiento.
- Moldeado en Delrin®, material con alta estabilidad química, que otorga excepcionales características de duración.
- Adecuado para tratamientos con herbicidas, fungicidas e insecticidas.

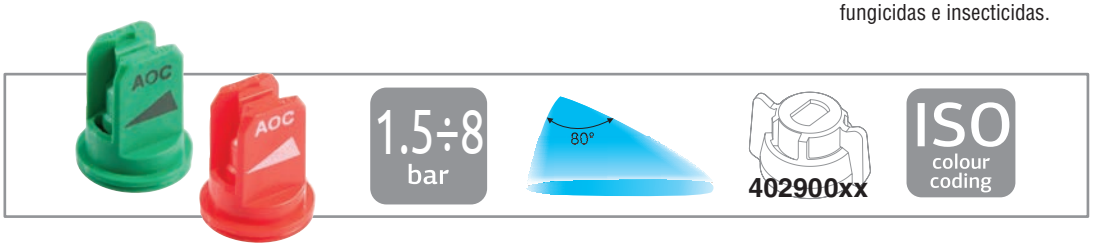

COD. CODE CÓD.	bar	drop	l/min	l/ha (spazio tra gli ugelli: 50 cm) l/ha (nozzle spacing: 50 cm) l/ha (espacio entre las boquillas: 50 cm) 4 km/h	6 km/h	8 km/h	10 km/h	12 km/h	14 km/h	16 km/h	18 km/h	20 km/h	25 km/h
422AOC080015	1.5	UC	0.42	127	85	64	51	42	36	32	28	25	20
	3	XC	0.60	180	120	90	72	60	51	45	40	36	29
	4	VC	0.69	208	139	104	83	69	59	52	46	42	33
	6	C	0.85	255	170	127	102	85	73	64	57	51	41
	8	C	0.98	294	196	147	118	98	84	73	65	59	47
422AOC08002	1.5	UC	0.57	170	113	85	68	57	48	42	38	34	27
	3	XC	0.80	240	160	120	96	80	69	60	53	48	38
	4	XC	0.92	277	185	139	111	92	79	69	62	55	44
	6	VC	1.13	339	226	170	136	113	97	85	75	68	54
	8	C	1.31	392	261	196	157	131	112	98	87	78	63
422AOC080025	1.5	UC	0.71	212	141	106	85	71	61	53	47	42	34
	3	XC	1.00	300	200	150	120	100	86	75	67	60	48
	4	XC	1.15	346	231	173	139	115	99	87	77	69	55
	6	XC	1.41	424	283	212	170	141	121	106	94	85	68
	8	VC	1.63	490	327	245	196	163	140	122	109	98	78
422AOC08003	1.5	UC	0.85	255	170	127	102	85	73	64	57	51	41
	3	XC	1.20	360	240	180	144	120	103	90	80	72	58
	4	XC	1.39	416	277	208	166	139	119	104	92	83	67
	6	XC	1.70	509	339	255	204	170	145	127	113	102	81
	8	VC	1.96	588	392	294	235	196	168	147	131	118	94
422AOC08004	1.5	UC	1.13	339	226	170	136	113	97	85	75	68	54
	3	XC	1.60	480	320	240	192	160	137	120	107	96	77
	4	XC	1.85	554	370	277	222	185	158	139	123	111	89
	6	XC	2.26	679	453	339	272	226	194	170	151	136	109
	8	VC	2.61	784	523	392	314	261	224	196	174	157	125
422AOC08005	1.5	UC	1.41	424	283	212	170	141	121	106	94	85	68
	3	XC	2.00	600	400	300	240	200	171	150	133	120	96
	4	XC	2.31	693	462	346	277	231	198	173	154	139	111
	6	XC	2.83	849	566	424	339	283	242	212	189	170	136
	8	VC	3.27	980	653	490	392	327	280	245	218	196	157

DIMENSIONE DELLE GOCCE
DROP SIZE
DIMENSIONES DE LAS GOTAS

VC	*Molto grossa-Very coarse-Muy gruesa*	349µm ÷ 428µm
XC	*Estremamente grossa-Extremely coarse-Extremadamente gruesa*	428µm ÷ 622µm
UC	*Ultra grossa- Ultra coarse-Ultra gruesa*	> 622µm

µm= millesimo di millimetro (Es.: 250µm = 0.25 mm)
µm= thousandth of a millimeter (Eg.: 250µm = 0.25 mm)
µm= milésimo de milímetro (Ej.: 250µm = 0.25 mm)

*Per un volume di distribuzione corretto ed una copertura ottimale, è necessario che l'ugello AOC sia della misura inferiore a quella degli altri ugelli impiegati sulla barra. Es.: se si utilizzano 422CFA110**04** sulla barra, l'ugello terminale corretto è 422AOC80**03**.*

Air Off Center può essere utilizzato per due applicazioni differenti:
- Posto a fine barra con il getto rivolto verso l'esterno, (**A**) consente il trattamento di aree in cui gli ugelli tradizionali non arrivano a causa dell' ingombro della barra.
- Posto a fine barra ma con il getto rivolto verso l'interno, (**B**) evita la contaminazione di aree da non trattare.

*For a correct spraying volume and an excellent coverage, the AOC nozzle must be smaller than the other nozzles used on the boom. E.g.: if 422CFA110**04** nozzles are used on the boom, the correct end nozzle is 422AOC**03**.*

Air Off Center can be used for two different applications:
- At boom end, with jet pointing out, (**A**) to spray areas that traditional nozzles do not reach due to boom dimensions.
- At boom end, with jet pointing in, (**B**) to avoid off-target spray contamination.

*Para un volumen de distribución correcto y una óptima cobertura es necesario que la boquilla AOC sea de la medida inferior a la de las otras boquillas empleadas en la barra. Ej.: si se utilizan 422CFA110**04** en la barra, la boquilla terminal correcta es 422AOC**03**.*

Air Off Center puede ser utilizado para dos aplicaciones diferentes:
- Colocado al final de la barra con el chorro dirigido hacia el exterior, (**A**) permite el tratamiento de áreas donde las boquillas tradicionales no llegan debido a la barra.
- Colocado al final de la barra pero con el chorro dirigido hacia el interior, (**B**) evita la contaminación de áreas que no se deben tratar.

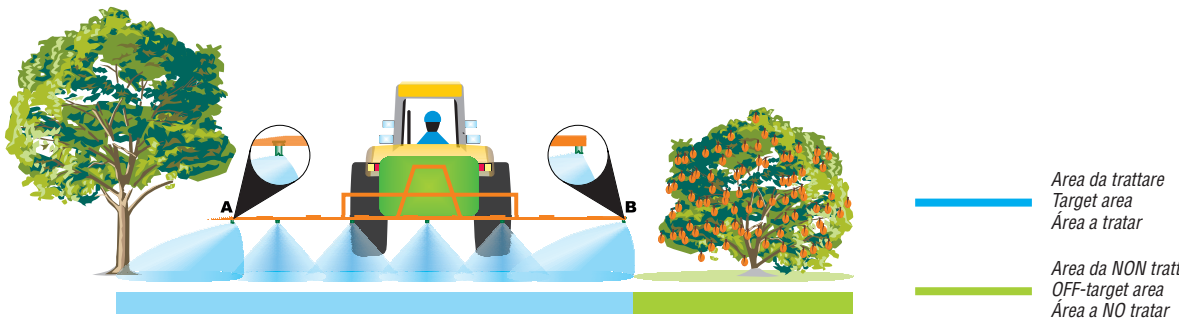

UGELLI
NOZZLES
BOQUILLAS

PENTASTREAM

- L'angolo del getto assicura un perfetto spandimento del fertilizzante.
- Getto sempre costante in tutta la gamma pressione.
- Specifico per concimi liquidi.
- Impatto perfetto col terreno che evita danni alla coltura, quando utilizzato alle pressioni raccomandate.

- Their jet angle ensures perfect fertilizer spreading.
- Constant spray throughout the pressure range.
- Specific for liquid fertilizers.
- Perfect impact onto the soil so as not to damage crops if used at recommended pressure values.

- El ángulo del chorro asegura una perfecta expansión del fertilizante.
- Chorro siempre constante en toda la gama de presión.
- Específico para abonos líquidos.
- Impacto perfecto con el terreno que evita daños a los cultivos cuando es usado con las presiones recomendadas.

COD. CODE CÓD.	bar	l/min	l/ha (spazio tra gli ugelli: 50 cm) l/ha (nozzle spacing: 50 cm) l/ha (espacio entre las boquillas: 50 cm) 4 km/h	6 km/h	8 km/h	10 km/h	12 km/h	14 km/h	16 km/h	18 km/h	20 km/h	25 km/h
422PSP015	1	0.35	104	69	52	42	35	30	26	23	21	17
	2	0.49	147	98	73	59	49	42	37	33	29	24
	3	0.60	180	120	90	72	60	51	45	40	36	29
	4	0.69	208	139	104	83	69	59	52	46	42	33
	5	0.77	232	155	116	93	77	66	58	52	46	37
422PSP02	1	0.46	139	92	69	55	46	40	35	31	28	22
	2	0.65	196	131	98	78	65	56	49	44	39	31
	3	0.80	240	160	120	96	80	69	60	53	48	38
	4	0.92	277	185	139	111	92	79	69	62	55	44
	5	1.03	310	207	155	124	103	89	77	69	62	50
422PSP03	1	0.69	208	139	104	83	69	59	52	46	42	33
	2	0.98	294	196	147	118	98	84	73	65	59	47
	3	1.20	360	240	180	144	120	103	90	80	72	58
	4	1.39	416	277	208	166	139	119	104	92	83	67
	5	1.55	465	310	232	186	155	133	116	103	93	74
422PSP04	1	0.92	277	185	139	111	92	79	69	62	55	44
	2	1.31	392	261	196	157	131	112	98	87	78	63
	3	1.60	480	320	240	192	160	137	120	107	96	77
	4	1.85	554	370	277	222	185	158	139	123	111	89
	5	2.07	620	413	310	248	207	177	155	138	124	99
422PSP05	1	1.15	346	231	173	139	115	99	87	77	69	55
	2	1.63	490	327	245	196	163	140	122	109	98	78
	3	2.00	600	400	300	240	200	171	150	133	120	96
	4	2.31	693	462	346	277	231	198	173	154	139	111
	5	2.58	775	516	387	310	258	221	194	172	155	124
422PSP06	1	1.39	416	277	208	166	139	119	104	92	83	67
	2	1.96	588	392	294	235	196	168	147	131	118	94
	3	2.40	720	480	360	288	240	206	180	160	144	115
	4	2.77	831	554	416	333	277	238	208	185	166	133
	5	3.10	930	620	465	372	310	266	232	207	186	149

COPERTURA

La particolare disposizione dei fori ed il loro diametro permettono una copertura omogenea sul terreno anche al variare dell'altezza della barra. Utilizzando Pentastream alle pressioni consigliate e variando l'altezza della barra fra 35 e 100 cm, si ottiene una distribuzione lineare e senza accumuli o vuoti ed il prodotto non finisce sulle colture evitando così le bruciature chimiche.

COVERAGE

Their special hole layout and diameter ensure very smooth spraying even if boom height changes. If used at recommended pressure values and at variable boom height between 35 and 100 cm, Pentastream nozzles ensure linear spraying with no overlapped or non-sprayed areas and no damage to the crop caused by chemical scorches due to direct contact with the product.

COBERTURA
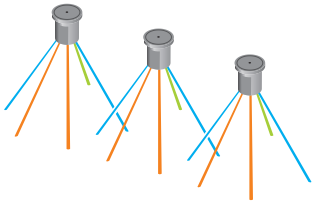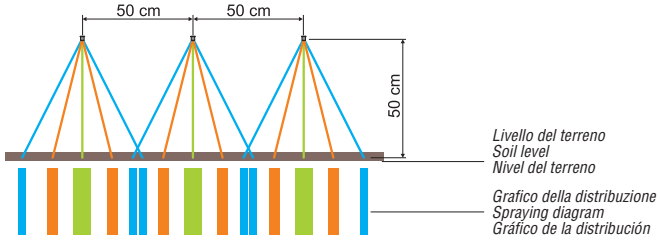
La particular disposición de los orificios y su diámetro permiten una cobertura homogénea sobre el terreno incluso al variar la altura de la barra. Usando Pentastream con las presiones recomendadas y variando la altura de la barra entre 35 y 100 cm se obtiene una distribución lineal y sin acumulaciones o vacíos y el producto no termina sobre los cultivos, evitando quemaduras químicas.